Каталог кранов 2016

Технические характеристики и преимущества | ■ АО «ГАКЗ» | ■ АО «КАЗ»

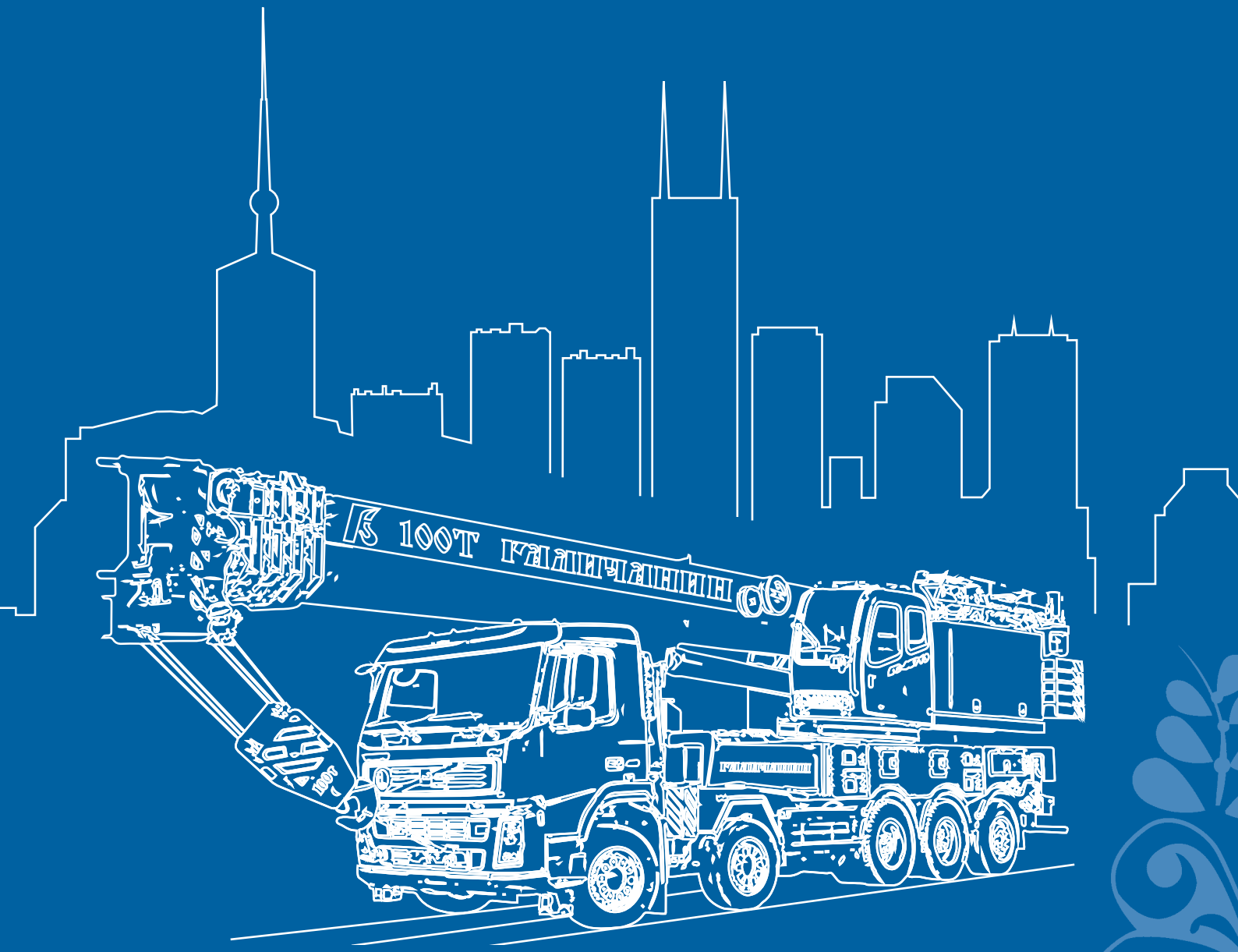

КУДЕСНИК

АВТОМОБИЛЬНЫЕ КРАНЫ
ПОДЪЕМНИКИ-КРАНЫ
ГУСЕНИЧНЫЕ КРАНЫ

Кудесник

Комплексное решение для подъема грузов в диапазоне 16 – 100 тонн

«КУДЕСНИК» — генеральный дистрибьютор:

АО «ГАЛИЧСКИЙ АВТОКРАНОВЫЙ ЗАВОД» (АО «ГАКЗ»)

АО «КЛИНЦОВСКИЙ АВТОКРАНОВЫЙ ЗАВОД» (АО «КАЗ»)

На протяжении более, чем двадцати лет ООО «Кудесник» работает на рынках России и стран СНГ. За это время сотрудниками компании накоплен огромный опыт, который помогает успешно решать любые вопросы, возникающие у клиентов.

КУДЕСНИК

ГРИФОН — мифическое животное, наполовину лев, наполовину орел, которое олицетворяет собой власть одновременно над двумя стихиями — просторами земли и высотами небес. Необычные способности этого существа проникать в труднодоступные места на поверхности земли и покорять заоблачные высоты стали определяющими при выборе компанией ООО «Кудесник» символа для своего логотипа.

Автомобильные краны — крановые установки «Клинцы» и «Галичанин», размещенные на автомобильных шасси, в том числе и на автомобилях высокой проходимости, подобно мистическим грифонам, способны пробираться на самые отдаленные стройплощадки и своей мощью поднимать грузы на рекордные высоты.

КАТАЛОГ дает только общую информацию о продукции обоих автокрановых предприятий. Перед отправлением заявки на приобретение крана, пожалуйста, уточните более полную информацию по интересующей Вас технике, по одному из следующих электронных адресов:

ООО «КУДЕСНИК»
sale@avtocrane.ru

АО «ГАЛИЧСКИЙ АВТОКРАНОВЫЙ ЗАВОД»
sale@gakz.ru

АО «КЛИНЦОВСКИЙ АВТОКРАНОВЫЙ ЗАВОД»
op@oaokaz.ru

Чтобы соответствовать высокому уровню качества, заводы постоянно совершенствуют продукцию и добавляют новые опции для удовлетворения потребностей клиентов



Галичанин

АКЦИОНЕРНОЕ ОБЩЕСТВО «ГАЛИЧСКИЙ АВТОКРАНОВЫЙ ЗАВОД» является основным производителем гидравлических автомобильных кранов России.

Автокраны «Галичанин» являются наиболее привлекательными по соотношению их эксплуатационных показателей и стоимости, а также уровню надежности. Освоение новых технологий, приобретение нового современного производственного оборудования позволяет изготавливать высококачественную продукцию, отвечающую всем современным требованиям мирового краностроения.

Автомобильные краны производства АО «Галичский автокрановый завод» хорошо известны потребителям России и ближнего зарубежья. Достаточно указать, что это единственное предприятие на территории СНГ, производящее такой широкий модельный ряд техники и стабильно развивающееся в течение многих лет.

На заводе реализуется комплексная программа увеличения сбыта продукции. Организована сеть сервисных и дилерских центров: в Москве, Санкт-Петербурге, на Урале, в Тюмени, на Дальнем Востоке, в Ставрополе, в Татарстане и Казахстане.

Политика руководства предприятия направлена на разработку, освоение и серийный выпуск мобильных, большегрузных, имеющих преимущества в своей категории автомобильных гидравлических кранов.

Сегодня АО «Галичский автокрановый завод» видит залог своего будущего в комплексной программе развития предприятия, разработке, освоении и выпуске новых моделей кранов. На заводе хранят традиции, уважают ветеранов производства, ценят золотые руки и светлые головы.

Клинцы

АКЦИОНЕРНОЕ ОБЩЕСТВО «КЛИНЦОВСКИЙ АВТОКРАНОВЫЙ ЗАВОД» совместно с АО “ГАКЗ“ является лидером отечественного краностроения, совместно занимая около 80 % рынка РФ, из которых на долю “КАЗ“ приходится около 40%*.
Конкурентоспособность автокранов «Клинцы» подтверждена на федеральном уровне, в результате проведения государственного десятого юбилейного конкурса «100 лучших товаров России». По итогам этого конкурса серия автомобильных кранов КС-55713-(К-3) «Клинцы» (грузоподъемностью 25 тонн) получила статус золотого призера.

В 2012 году «КАЗ» отпраздновал 50-летие со дня выпуска первого автомобильного крана АК-75.

Сегодня ассортимент автокранов «Клинцы» насчитывает более 30 моделей.

В 2008 году были сделаны первые шаги на пути к диверсификации производства, и сейчас помимо автокранов на АО «КАЗ» налажен серийный выпуск гусеничных кранов грузоподъемностью 36 тонн RDK-36 (дизель-гидравлический) и RDK-40Э (дизель-электрический) грузоподъемностью 40 тонн. Кроме того, в 2013 году разработан гусеничный кран с телескопической стрелой RDK-50T грузоподъемностью 50 тонн. Также освоен выпуск подъемников-кранов стреловых, сочетающих в себе функции сразу 2-х машин - автокрана и автовышки.

Особого внимания заслуживает линейка инновационных автокранов серии КС-65719-(-) грузоподъемностью 40 тонн. Многообразие используемых автомобильных шасси и разные длины стрел 31-34 м делают эти автокраны незаменимыми и универсальными при использовании как в условиях современных городов, так и на отдаленных объектах в условиях бездорожья.

Вместе, чтобы создавать лучшее...

* по итогам 2015 года

КС-35719 -(-)(-02)(А)

Автомобильные краны «Клинцы» грузоподъемностью 16 тонн

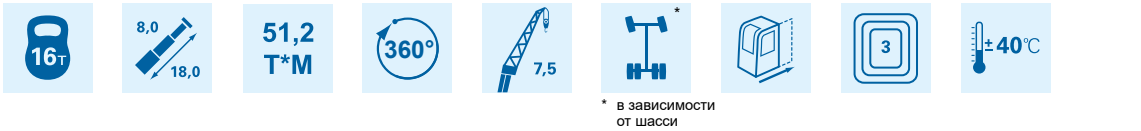

* в зависимости от шасси

КРАНОВАЯ УСТАНОВКА СЕРИИ КС-35719-(-02)(А) грузоподъемностью 16 тонн может быть смонтирована на двухосном шасси автомобилей КАМАЗ-43253, МАЗ-5340В2, КАМАЗ-53605 или на трехосных шасси вездеходов Урал-5557 и КАМАЗ-43118.

СТРЕЛА гексагонального профиля, состоящая из 3 секций имеет оптимальную массу и повышенную несущую способность, благодаря чему достигаются отличные грузовысотные характеристики. Максимальная длина стрелы составляет 18,0 м.

МИНИМАЛЬНАЯ МАССА в сегменте кранов грузоподъемностью 16 тонн, оптимальное распределение нагрузок на оси, отличная маневренность и малые транспортные габариты позволяют эффективно использовать краны этой серии в условиях современного города.



КС-35719-1-02

МОДЕЛЬ	КС-35719-1-02	КС-35719-3-02	КС-35719-5-02	КС-35719-7-02	КС-35719-8А
Шасси	КАМАЗ-43253	Урал-5557	МАЗ-5340В2	КамАЗ-43118	КАМАЗ-53605
Колесная формула	4х2	6х6	4х2	6х6	4х2
Общая длина, мм	10000	10000	10100	10000	10000
Высота, мм	3580	3500	3570	3900	3500
Ширина, мм	2500	2500	2500	2500	2500
Передний угол свеса	23°	29°	19°	33°	23°
Задний угол свеса	16°	19°	13°	24°	17°
Нагрузка на первую ось, т	5,93	4,38	6,15	5,08	7,45
Нагрузка на заднюю ось (тележку), т	9,5	14,15	11,0	13,87	10,1
Масса крана в транспортном положении, т	15,43	18,53	17,15	18,95	17,55

Габаритные размеры КС-35719-1-02

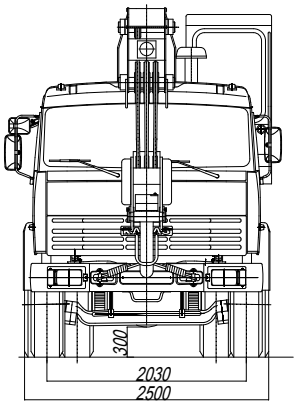

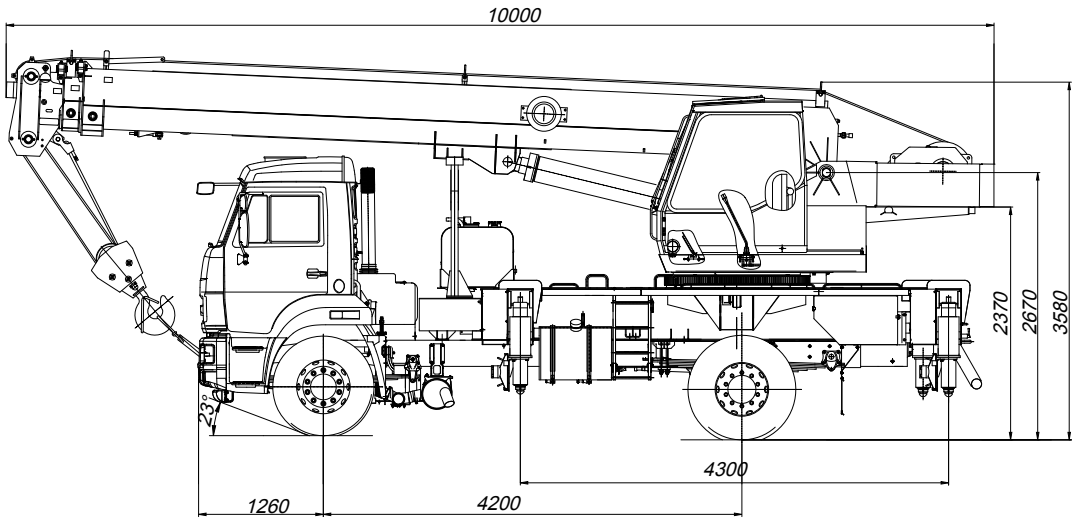

КЛИНЦОВСКИЙ АВТОКРАНОВЫЙ ЗАВОД

КРАНОВАЯ УСТАНОВКА СЕРИИ КС-35719-(-02)(А)
ШАССИ КАМАЗ-43253 (4х2) | УРАЛ-5557 (6х6) | МАЗ-5340В2 (4х2) | КАМАЗ-43118 (6х6) | КАМАЗ-53605 (4х2)

Грузоподъемность ..... **16 т**
Грузовой момент ..... **51,2 т*м**
Длина стрелы ..... **8,0–18,0 м**
Рабочий вылет ..... **3,2–17,0 м**
Длина гуська[1] ..... **7,5 м**

Макс. высота подъема крюка:
- 18 м основная стрела ..... **18,4 м**
- 18 м основная стрела + 7,5 м гусек ..... **26 м**

Скорость подъема/опускания ... **7,0–14,0 м/сек**
Скорость вращения поворотной платформы ..... **1,6 об/мин**
Температура эксплуатации .. **от –40 до +40 °С**

Двигатель ..... **Cummins 6ISBe210** | **ЯМЗ-236** | **ЯМЗ-6563.10** | **КамАЗ-740** | **Cummins 6ISBe4**
Транспортная скорость ..... **60 км/ч**

* У автокрана КС-35719-8А есть гусек с изменяемой геометрией (0°, 30°)

ГРУЗОВЫСОТНЫЕ ХАРАКТЕРИСТИКИ
СЕРИИ КС-35719-(-02)(А)
на примере КС-35719-1-02

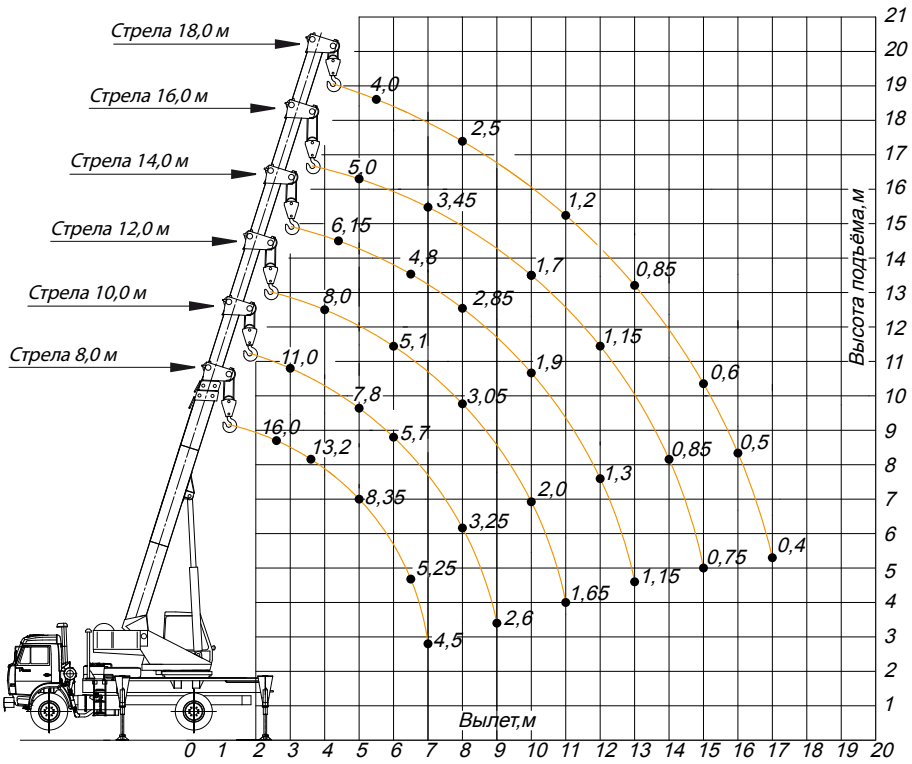

Зона работы - 240°



КС-35719-3-02

ОПОРНЫЙ КОНТУР
СЕРИИ КС-35719-(-02)(А)

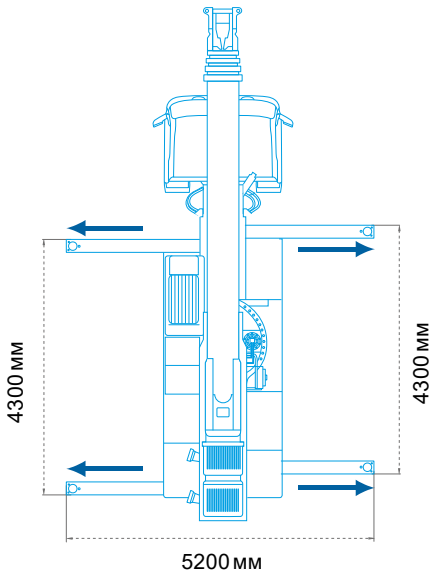



КС-35719-7-02

WWW.AVTOCRANE.RU

КС-45719 - (-)К

Автомобильные краны «Клинцы» грузоподъемностью 16 тонн

КРАНОВАЯ УСТАНОВКА СЕРИИ КС-45719-(-)К грузоподъемностью 16 тонн может быть смонтирована на шасси автомобилей КАМАЗ-43253 (4х2), КАМАЗ-43118 (6х6) и УРАЛ-5557 (6х6).

СТРЕЛА гексагонального профиля, состоящая из 3 секций имеет оптимальную массу и повышенную несущую способность, благодаря чему достигаются отличные грузовысотные характеристики. Максимальная длина стрелы составляет 23,0 м. Благодаря использованию удлинителя стрелы кран способен поднять груз массой 1,75 т на высоту до 32,2 м.

НИЗКАЯ МАССА в сегменте кранов грузоподъемностью 16 тонн, оптимальное распределение нагрузок на оси, отличная маневренность и малые транспортные габариты позволяют эффективно использовать краны этой серии в условиях современного города.

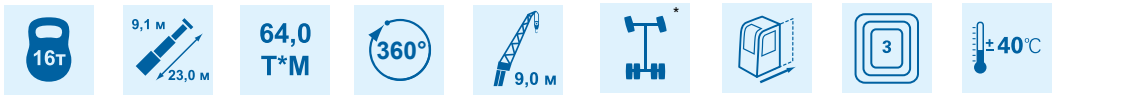

* в зависимости от шасси



КС-45719-8К

МОДЕЛЬ	КС-45719-3К	КС-45719-7К	КС-45719-8К
Шасси	Урал-5557	КАМАЗ-43118	КАМАЗ-53605
Колесная формула	6х6	6х6	4х2
Общая длина, мм	11060	11060	11060
Высота, мм	3770	3920	3670
Ширина, мм	2500	2500	2500
Передний угол свеса	33°	38°	23°
Задний угол свеса	19°	19°	13°
Нагрузка на первую ось, т	5,5	5,55	6,3
Нагрузка на заднюю ось (тележку), т	14,95	15,0	12,4
Масса крана в транспортном положении, т	20,45	20,55	18,7

Габаритные размеры КС-45719-8К

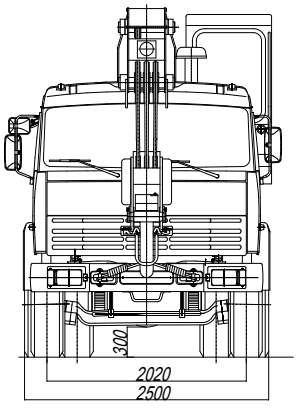

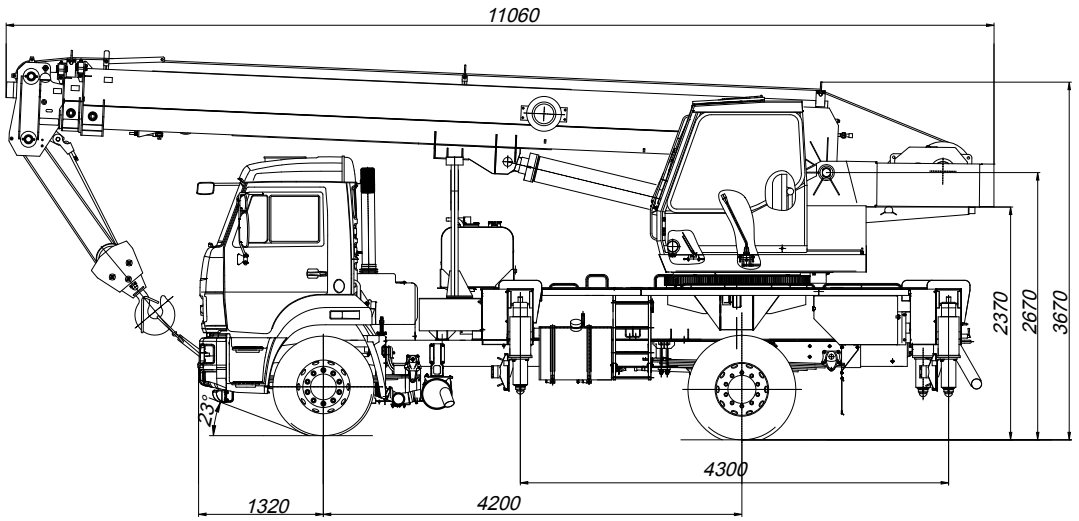

КРАНОВАЯ УСТАНОВКА СЕРИИ КС-45719-(-)К
ШАССИ КАМАЗ-43118 (6х6) | КАМАЗ-43253 (4х2)

ГРУЗОВЫСОТНЫЕ ХАРАКТЕРИСТИКИ
СЕРИИ КС-45719-(-)К
на примере КС-45719-7К

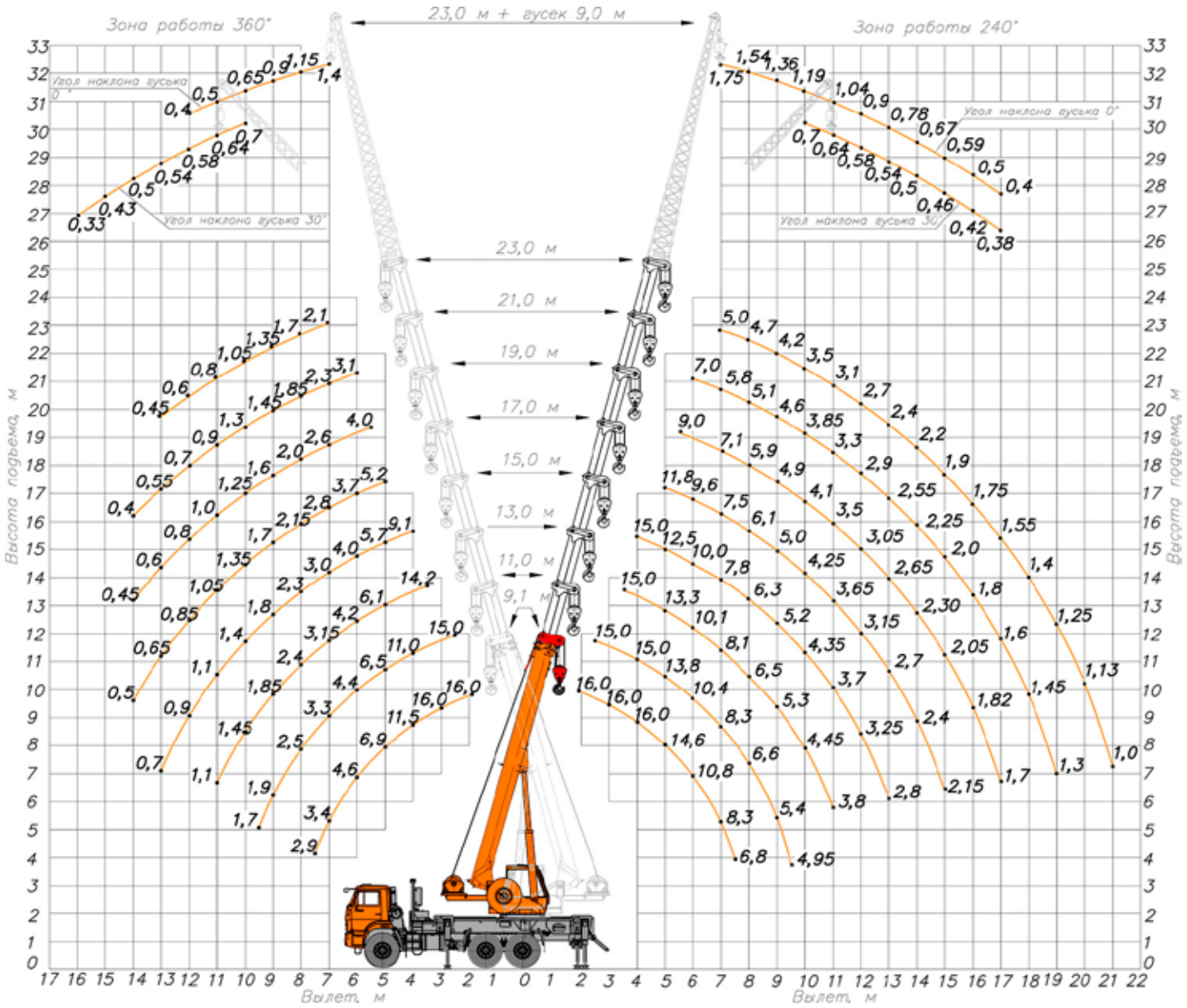

ОПОРНЫЙ КОНТУР
СЕРИИ КС-45719-(-)К

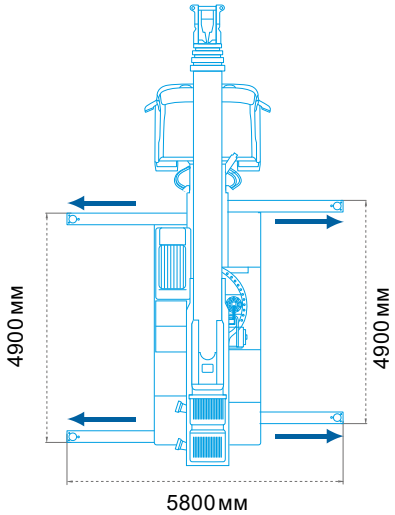

Грузоподъемность ..... **16 т**
Грузовой момент ..... **64,0 т*м**
Длина стрелы ..... **9,1–23,0 м**
Рабочий вылет ..... **1,9–21,0 м**
Длина гуська ..... **9,0 м**

Макс. высота подъема крюка:
- 23,0 м основная стрела ..... **23,5 м**
- 23,0 м основная стрела + 9,0 м гусек ..... **32,3 м**

Скорость подъема/опускания ... **9,0–35,0 м/сек**
Скорость вращения поворотной платформы ..... **1,5 об/мин**
Температура эксплуатации .. **от –40 до +40 °С**

Двигатель ..... **Cummins 6ISBe210 | КамАЗ-740**
Транспортная скорость ..... **60 км/ч**

WWW.AVTOCRANE.RU

КС-55713-(-)К-1

Автомобильные краны «Клинцы» грузоподъемностью 25 тонн



* в зависимости от шасси

АВТОКРАНЫ «КЛИНЦЫ» серии КС-55713-(-)К-1 неизменно пользуются особой популярностью среди потребителей.

СТРЕЛА гексагонального профиля, состоящая из 3 секций имеет оптимальную массу и повышенную несущую способность, благодаря чему достигаются отличные грузовысотные характеристики. Максимальная длина стрелы составляет 21,0 м.

БОЛЬШОЙ ОПОРНЫЙ КОНТУР (4,9х5,8 м), дополнительная комплектация гуськом с изменяемой геометрией наклона, надежные шасси КАМАЗ, УРАЛ и МАЗ с колесными формулами 6х4 и 6х6, круговая зона работы, возможность работы в стесненных условиях — все это делает серию КС-55713-(-)К-1 функциональной и высокопроизводительной.



КС-55713-1К-1

МОДЕЛЬ	КС-55713-1К-1	КС-55713-3К-1	КС-55713-5К-1	КС-55713-6К-1
Шасси	КАМАЗ-65115	Урал-5557	КАМАЗ-43118	МАЗ-6312В3
Колесная формула	6х4	6х6	6х6	6х4
Общая длина, мм	11060	11060	11000	11060
Высота, мм	3690	3900	3900	3870
Ширина, мм	2500	2500	2500	2500
Передний угол свеса	27°	28°	32°	18°
Задний угол свеса	14°	17°	19°	19°
Нагрузка на первую ось, т	5,1	5,9	5,9	6,8
Нагрузка на заднюю ось (тележку), т	14,85	15,0	15,0	15,8
Масса крана в транспортном положении, т	19,95	20,9	20,9	22,6

Габаритные размеры КС-55713-1К-1

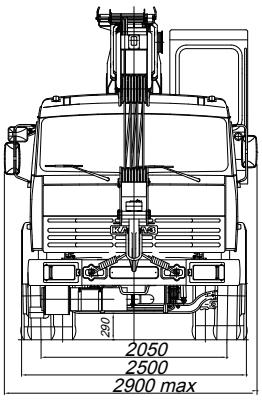

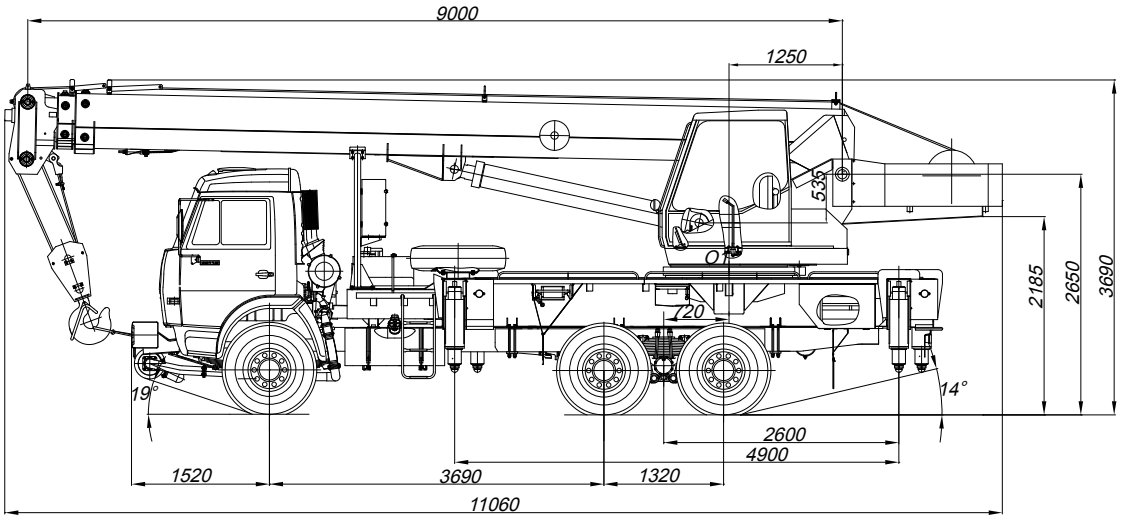

КЛИНЦОВСКИЙ АВТОКРАНОВЫЙ ЗАВОД

КРАНОВАЯ УСТАНОВКА СЕРИИ КС-55713-(-)К-1
ШАССИ КАМАЗ-65115 (6х4) | УРАЛ-5557 (6х6) | КАМАЗ-43118 (6х6) | МАЗ-6312В3 (6х4)

Грузоподъемность ..... **25 т**
Грузовой момент ..... **80,0 т*м**
Длина стрелы ..... **9,0–21,0 м**
Рабочий вылет ..... **3,2–19,5 м**
Длина гуська[1] ..... **7,5 м**

Макс. высота подъема крюка:
- 21 м основная стрела ..... **21,6 м**
- 21 м основная стрела + 7,5 м гусек ..... **29,3 м**

Скорость подъема/опускания ... **6,7–40,0 м/сек**
Скорость вращения поворотной платформы ..... **0,96 об/мин**
Температура эксплуатации .. **от –40 до +40 °С**

Двигатель ..... **Cummins ISB67e4 | ЯМЗ-53622 | КамАЗ-740 | ЯМЗ-5361**
Транспортная скорость ..... **60 км/ч**

* Гусек может быть смонтирован под углами 0° и 30° по отношению к стреле

ГРУЗОВЫСОТНЫЕ ХАРАКТЕРИСТИКИ
СЕРИИ КС-55713-(-)К-1
на примере КС-55713-1К-1

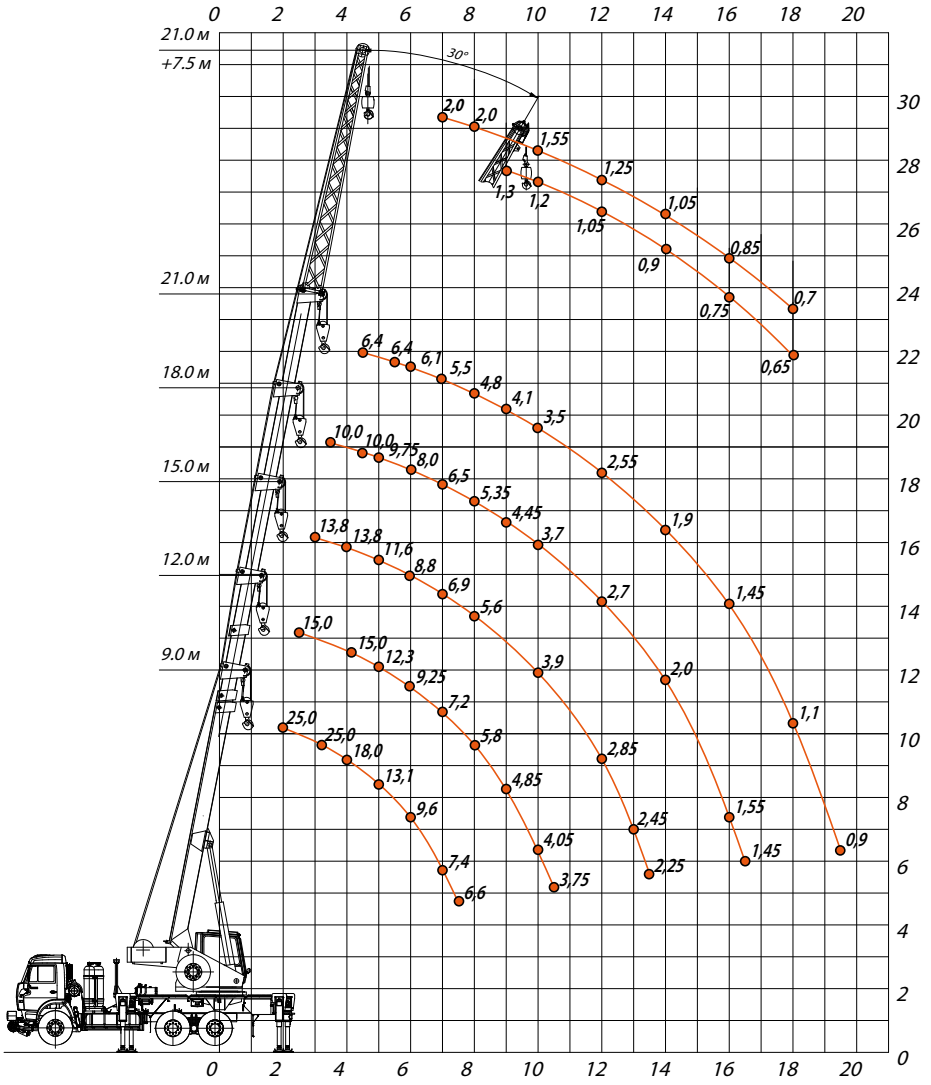

ОПОРНЫЙ КОНТУР
СЕРИИ КС-55713-(-)К-1

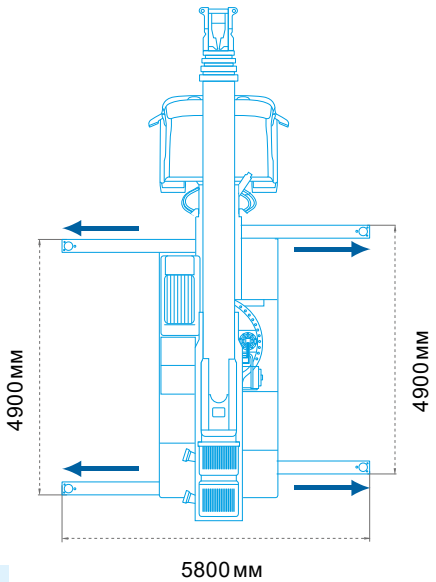



КС-55713-5К-1

WWW.AVTOCRANE.RU

КС-55713-(-)

Автомобильные краны «ГАЛИЧАНИН» грузоподъемностью 25 тонн



* в зависимости от шасси

КРАНЫ «ГАЛИЧАНИН» серии КС-55713-(-) с длиной стрелы 21,7 метров способны выполнять большинство стандартных погрузочно-разгрузочных работ.

СТРЕЛА прямоугольного профиля, состоящая из 3 секций и изготовленная из низколегированной стали имеет достаточную несущую способность достижения отличных грузовысотных характеристик.

ОПОРНЫЙ КОНТУР (4,2 х 5,6 м), дополнительная комплектация гуськом 9,0 метров, надежные шасси КАМАЗ и УРАЛ с колесными формулами 6х4 и 6х6, возможность работы в стесненных условиях — все это делает серию КС-55713-(-) функциональной и высокопроизводительной.

**Для КС-55713-3 комплектация удлинителем стрелы не предусмотрена*



КС-55713-1

МОДЕЛЬ	КС-55713-1	КС-55713-3	КС-55713-4	КС-55713-5
Шасси	КАМАЗ-65115	УРАЛ-4320	КАМАЗ-65111	КАМАЗ-43118
Колесная формула	6х4	6х6	6х6,2	6х6
Общая длина, мм	12000	12000	12000	12000
Высота, мм	3600	3600	3700	3800
Ширина, мм	2550	2550	2550	2550
Передний угол свеса	27°	34°	28°	38°
Задний угол свеса	13°	17°	14°	20°
Нагрузка на первую ось, т	4,5	5,4	5,8	6,0
Нагрузка на заднюю тележку, т	16,0	16,5	16,0	15,0
Масса крана в транспортном положении, т	20,5	21,9	21,8	21,0

Габаритные размеры КС-55713-1

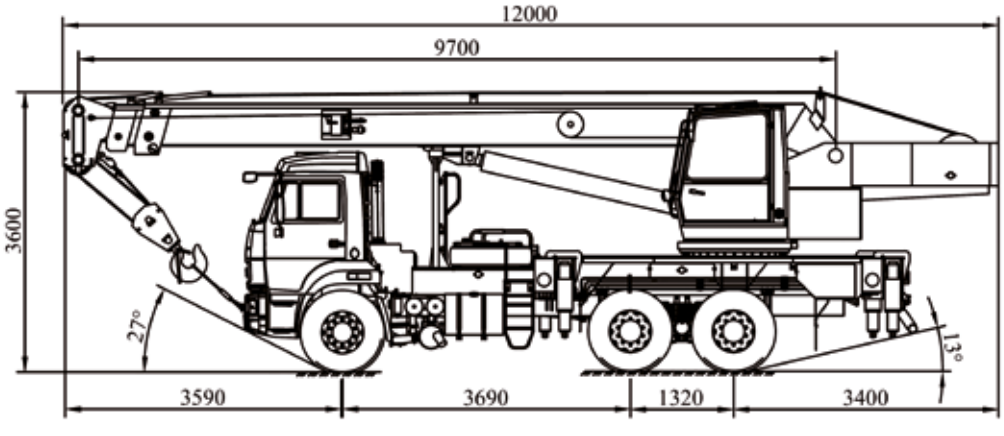



КРАНОВАЯ УСТАНОВКА СЕРИИ КС-55713-(-)
ШАССИ КАМАЗ-65115 (6х4) | УРАЛ-4320 (6х6) | КАМАЗ-65111 (6х6) | КАМАЗ-43118 (6х6)

Грузоподъемность ..... **25 т**
Грузовой момент ..... **80,0 т*м**
Длина стрелы ..... **9,7–21,7 м**
Рабочий вылет ..... **2,8–18,0 м**
Длина гуська ..... **9,0 м**

Макс. высота подъема крюка:
- 21,7 м основная стрела ..... **21,9 м**
- 21,7 м основная стрела + 9,0 м гусек ..... **30,0 м**

Скорость подъема/опускания ... **5,0–40,0 м/сек**
Скорость вращения поворотной платформы ..... до **1,4 об/мин**
Температура эксплуатации .. **от –40 до +40 °С**

Двигатель.**Cummins 6ISBe4 300 | ЯМЗ-53622-10 | КамАЗ-740.662-280 | КамАЗ-740.662-300**
Транспортная скорость ..... **60 км/ч**

**Для КС-55713-3 комплектация удлинителем стрелы не предусмотрена*

ГРУЗОВЫСОТНЫЕ ХАРАКТЕРИСТИКИ
СЕРИИ КС-55713-(-)
на примере КС-55713-1

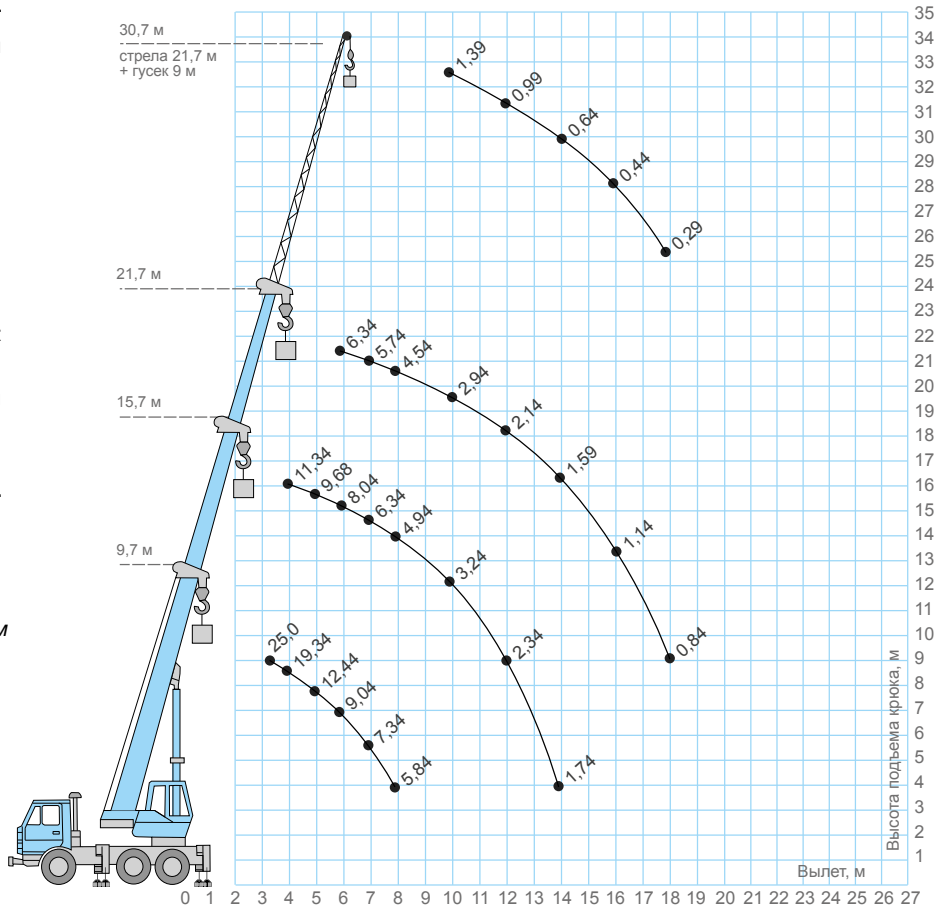

ОПОРНЫЙ КОНТУР
СЕРИИ КС-55713-(-)

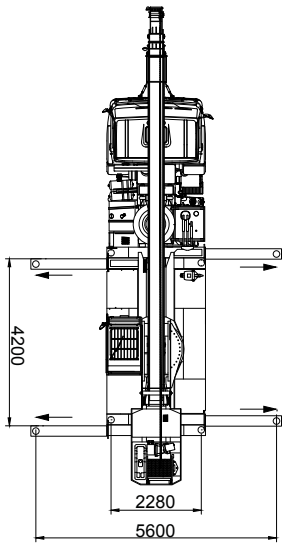



КС-55713-3

WWW.AVTOCRANE.RU

КС-55713-(-)Л ОВОИД НОВИНКА 2016

Автомобильные краны «ГАЛИЧАНИН» грузоподъемностью 25 тонн



КРАНЫ «ГАЛИЧАНИН» серии КС-55713-(-)Л («Легкий») с длиной стрелы 23,7 метров способны выполнять большинство стандартных погрузочно-разгрузочных работ.

Трехсекционная **стрела** профиля «ОВОИД» изготовленная из российских и высокопрочных сталей имеет высокую прочность, благодаря чему достигаются отличные грузовысотные характеристики.

ОПОРНЫЙ КОНТУР
Помимо работы на основном опорном контуре (4,9м х 6,1м) имеется возможность работать и на сближенном опорном контуре (4,9м х 2,27м), который не выходит за транспортный габарит автокрана.
В качестве стрелового оборудования автокран может комплектоваться гуськом длиной 9,0 метров с изменяемым углом наклона (0,20,40 градусов), имеющим грузоподъемность 2,6 т, которая значительно превышает всех конкурентов в этом классе грузоподъемности.
Дополнительная комплектация противовесом и маслоохладителем.



МОДЕЛЬ	КС-55713-1Л	КС-55713-3Л	КС-55713-4Л	КС-55713-5Л	КС-55713-6Л
Шасси	КАМАЗ-65115	УРАЛ-4320	КАМАЗ-65111	КАМАЗ-43118	МАЗ-6312 В3
Колесная формула	6х4	6х6	6х6	6х6	6х4
Общая длина, мм	12000	12000	12000	12000	12000
Высота, мм	3800	3850	3900	3980	3900
Ширина, мм	2550	2550	2550	2550	2550
Передний угол свеса	27°	34°	32°	36°	22°
Задний угол свеса	12°	17°	17°	19°	17°
Нагрузка на первую ось, т	4,9	6,2	5,5	6,0	6,7
Нагрузка на заднюю тележку, т	15,4	15,0	15,75	15,0	15,8
Масса крана в минимальной комплектации, т*	20,3	21,20	21,25	21,00	22,5

Габаритные размеры
КС-55713-5Л

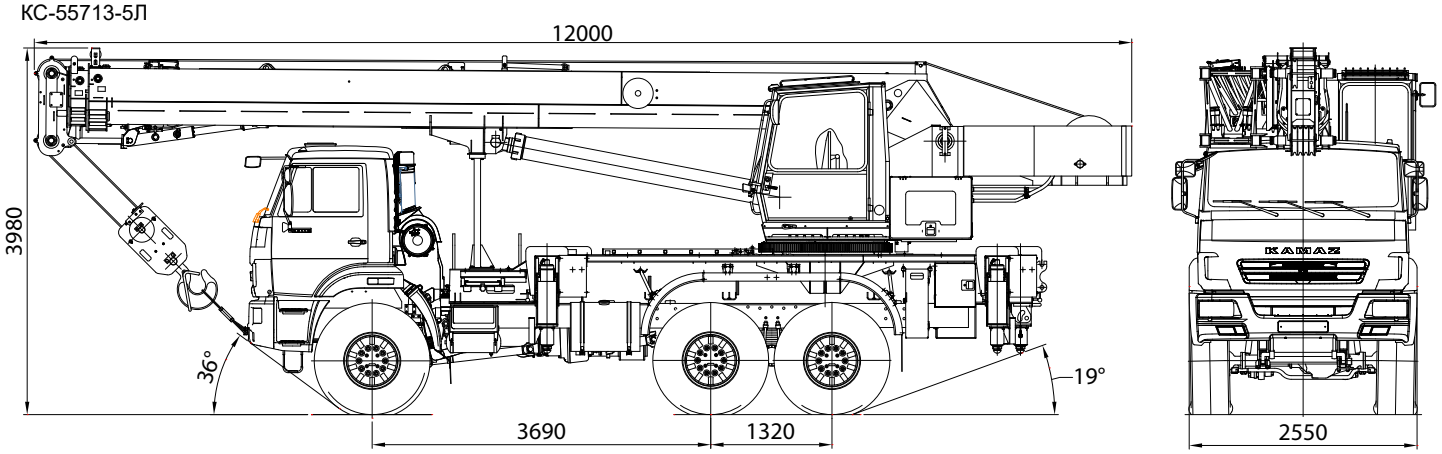

*без гуська,
без дополнительных противовесов

ГРУЗОВЫСОТНЫЕ ХАРАКТЕРИСТИКИ
СЕРИИ КС-55713-(-) Л
на примере КС-55713-5Л

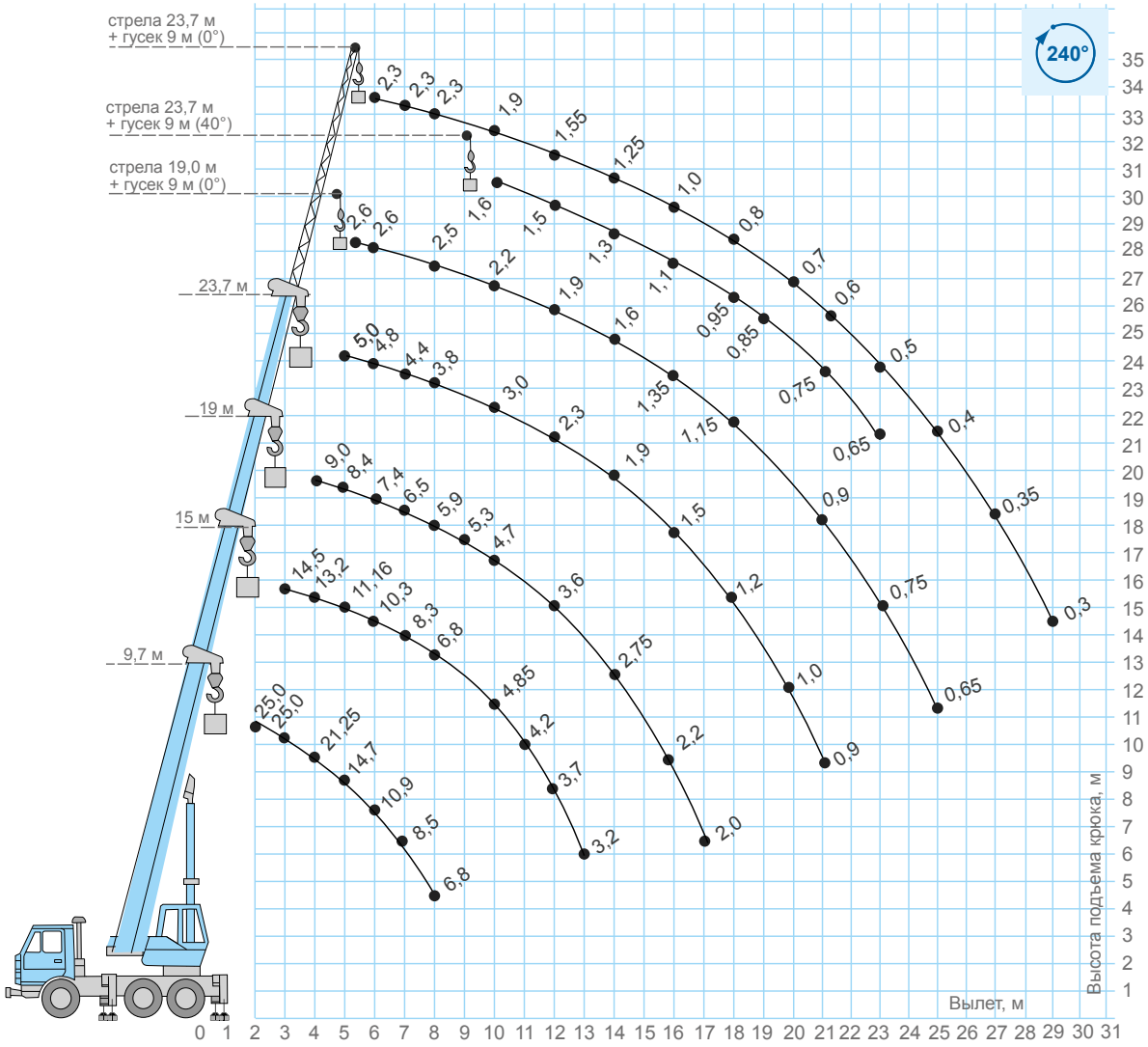

КРАНОВАЯ УСТАНОВКА СЕРИИ КС-55713-(-)Л
ШАССИ КАМАЗ-65115 (6х4) | УРАЛ-4320 (6х6) | КАМАЗ-65111 (6х6) | КАМАЗ-43118 (6х6) | МАЗ-6312 В3 (6х4)

Грузоподъемность ..... **25 т**
Грузовой момент ..... **85,0 т*м**
Длина стрелы ..... **9,7–23,7 м**
Рабочий вылет ..... **2,0–29,0 м**
Длина гуська ..... **9,0 м**

Макс. высота подъема крюка:
- 23,7 м основная стрела ..... **24,2 м**
- 23,7 м основная стрела + 9,0 м гусек ..... **33,0 м**

Скорость подъема/опускания ... **6,0–40,0 м/сек**
Скорость вращения поворотной платформы ..... до **1,7 об/мин**
Температура эксплуатации .. **от –40 до +40 °С**

Двигатель. **Cummins 6ISBe4 300 | ЯМЗ-53622-10 | КамАЗ-740.662-280 | КамАЗ-740.662-300 | ЯМЗ-5361**
Транспортная скорость ..... **60 км/ч**

ОПОРНЫЙ КОНТУР
СЕРИИ КС-55713-5Л

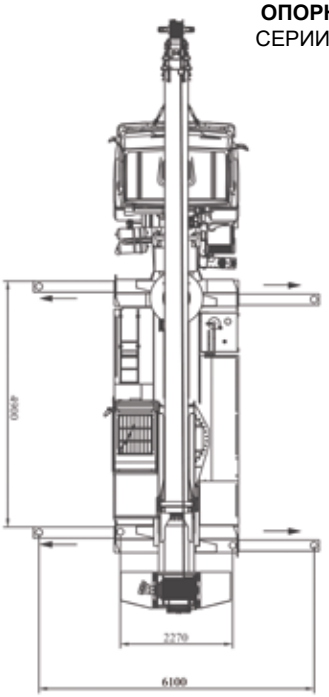

WWW.AVTOCRANE.RU

КС-55713-(-)К-2

Автомобильные краны «Клинцы» грузоподъемностью 25 тонн



* в зависимости от шасси

АВТОКРАНЫ «КЛИНЦЫ» серии КС-55713-(-)К-2 неизменно пользуются особой популярностью среди потребителей.

СТРЕЛА гексагонального профиля, состоящая из 3 секций имеет оптимальную массу и повышенную несущую способность, благодаря чему достигаются отличные грузовысотные характеристики. Максимальная длина стрелы составляет 24,0 м.

БОЛЬШОЙ ОПОРНЫЙ КОНТУР (4,9х5,8 м), дополнительная комплектация гуськом с изменяемой геометрией наклона, надежные шасси КАМАЗ, УРАЛ и МАЗ с колесными формулами 6х4 и 6х6, круговая зона работы, возможность работы в стесненных условиях — все это делает серию КС-55713-(-)К-1 функциональной и высокопроизводительной.



КС-55713-1К-2

МОДЕЛЬ	КС-55713-1К-2	КС-55713-3К-2	КС-55713-5К-2	КС-55713-6К-2
Шасси	КАМАЗ-65115	Урал-5557	КамАЗ-43118	МАЗ-6312В3
Колесная формула	6х4	6х6	6х6	6х4
Общая длина, мм	12000	12000	12000	12000
Высота, мм	3710	3710	3930	3870
Ширина, мм	2500	2500	2500	2500
Передний угол свеса	19°	28°	39°	27°
Задний угол свеса	14°	15°	19°	17°
Нагрузка на первую ось, т	5,45	5,3	5,4	6,8
Нагрузка на заднюю ось (тележку), т	15,25	16,15	16,10	16,12
Масса крана в транспортном положении, т	20,7	21,45	21,5	22,92

Габаритные размеры КС-55713-1К-2

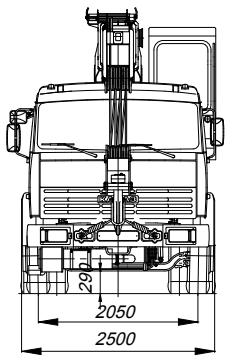

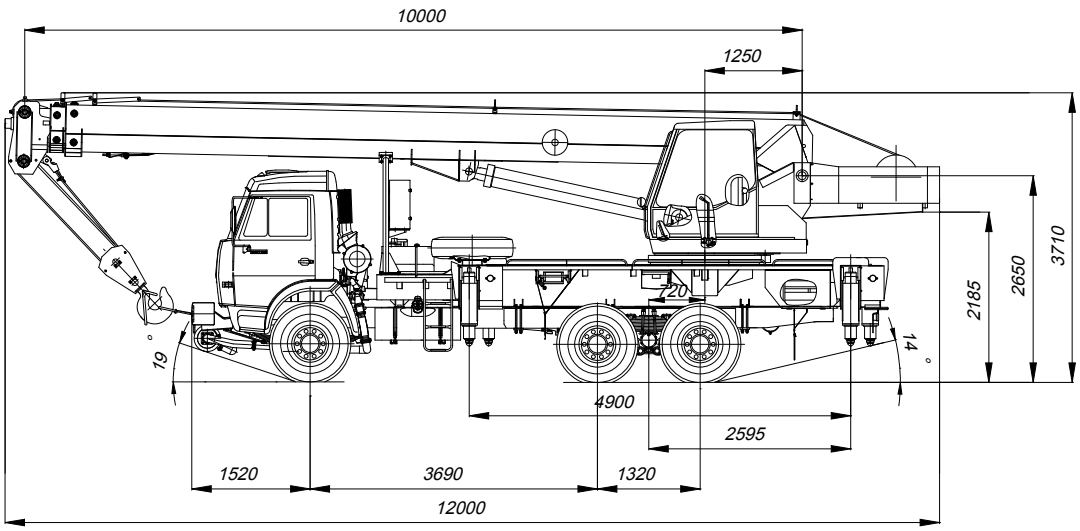

КЛИНЦОВСКИЙ АВТОКРАНОВЫЙ ЗАВОД

КРАНОВАЯ УСТАНОВКА СЕРИИ КС-55713-(-)К-2
ШАССИ КАМАЗ-65115 (6х4) | УРАЛ-5557 (6х6) | КАМАЗ-43118 (6х6) | МАЗ-6312В3 (6х4)

Грузоподъемность ..... **25 т**
Грузовой момент ..... **80,0 т*м**
Длина стрелы ..... **10,0–24,0 м**
Рабочий вылет ..... **2,0–20,0 м**
Длина гуська[1] ..... **7,5 м**

Макс. высота подъема крюка:
- 24 м основная стрела ..... **23,9 м**
- 24 м основная стрела + 7,5 м гусек ..... **31,3 м**

Скорость подъема/опускания ... **5,2–40,0 м/сек**
Скорость вращения поворотной платформы ..... **0,96 об/мин**
Температура эксплуатации .. **от –40 до +40 °С**

Двигатель ..... **Cummins ISB67e4 | ЯМЗ-53622 | КамАЗ-740 | ЯМЗ-5361**
Транспортная скорость ..... **60 км/ч**

* Гусек может быть смонтирован под углами 0° и 30° по отношению к стреле

ГРУЗОВЫСОТНЫЕ ХАРАКТЕРИСТИКИ
СЕРИИ КС-55713-(-)К-2
на примере КС-55713-1К-2

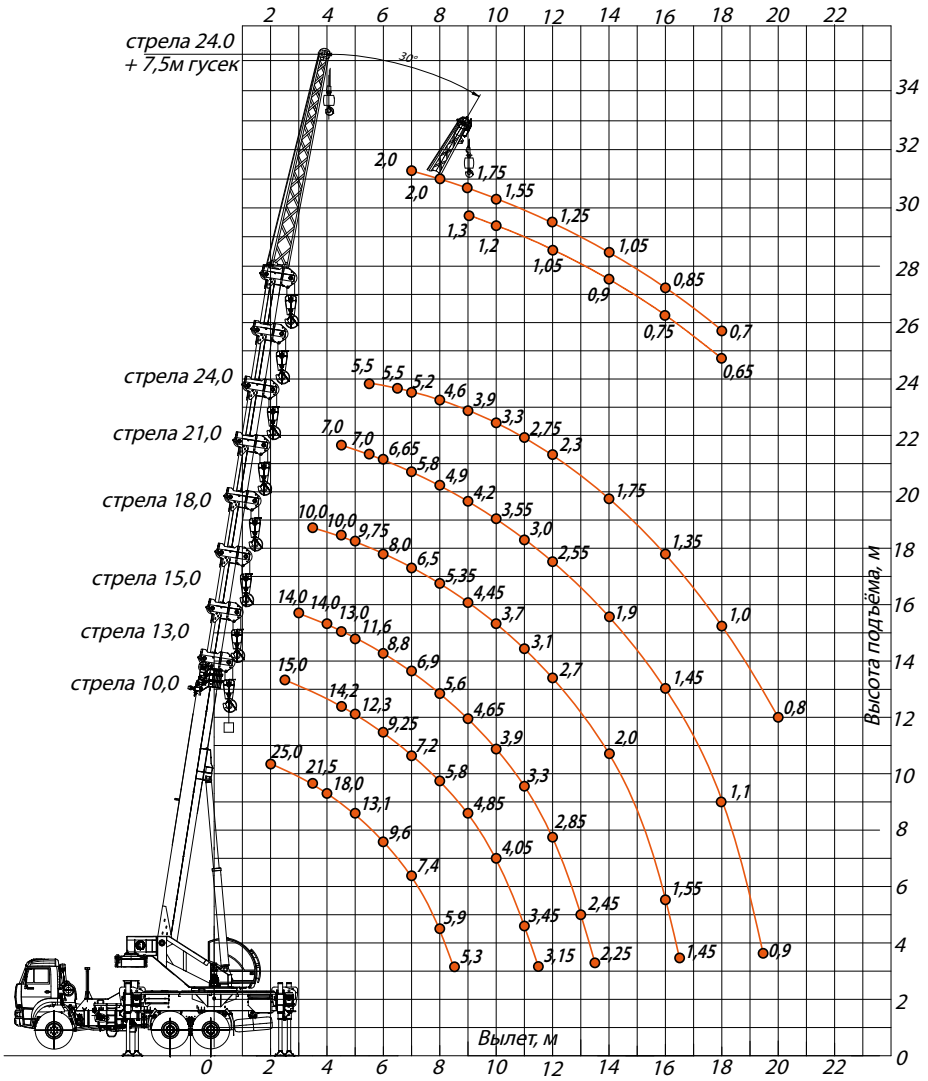

ОПОРНЫЙ КОНТУР
СЕРИИ КС-55713-(-)К-2

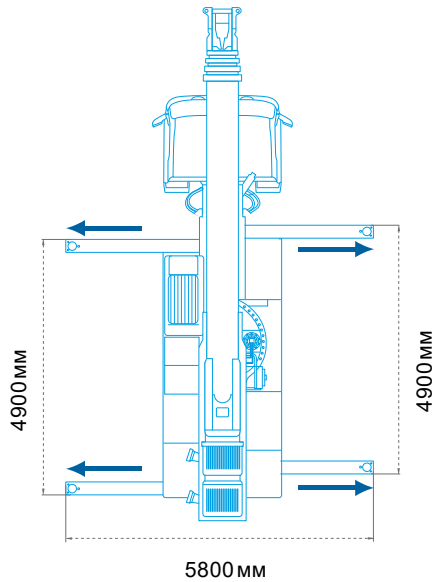



WWW.AVTOCRANE.RU

КС-55713-(-)В

Автомобильные краны «ГАЛИЧАНИН» грузоподъемностью 25 тонн

КРАНЫ «ГАЛИЧАНИН» серии КС-55713-(-)В с длиной стрелы 28,0 метров пользуются повышенным спросом и занимают большую часть объема производства.

СТРЕЛА гексагонального профиля, состоящая из 4 секций и изготовленная из высокопрочной стали имеет высокие прочностные характеристики и обладает меньшей массой, благодаря чему достигаются отличные грузовысотные характеристики.

ОПОРНЫЙ КОНТУР
Помимо работы на основном опорном контуре (4,9м х 6,1м) имеется возможность работать и на сближенном опорном контуре (4,9м х 2,27м), который не выходит за транспортный габарит автокрана. Это может быть актуально при работе в условиях тесной городской застройки.

Дополнительная комплектация гуськом 9,0 метров, противовесом, маслоохладителем, надежные шасси КАМАЗ, УРАЛ и МАЗ с колесными формулами 6х4 и 6х6, возможность работы в стесненных условиях — все это делает серию КС-55713-(-)В функциональной и высокоэффективной.



* в зависимости от шасси



КС-55713-1В

МОДЕЛЬ	КС-55713-1В	КС-55713-3В	КС-55713-4В	КС-55713-5В	КС-55713-6В
Шасси	КАМАЗ-65115	УРАЛ-5557	КАМАЗ-65111	КАМАЗ-43118	МАЗ-6312
Колесная формула	6х4	6х6	6х6,2	6х6	6х4
Общая длина, мм	11800	11800	11800	11800	11800
Высота, мм	3760	3950	3890	3915	3950
Ширина, мм	2550	2550	2550	2550	2550
Передний угол свеса	27°	33°	28°	35°	19°
Задний угол свеса	13°	18°	15°	17°	17°
Нагрузка на первую ось, т	5,5	6,0	5,6	6,5	5,5
Нагрузка на заднюю ось (тележку), т	16,0	16,5	17,9	15,0	19,0
Масса крана в минимальной комплектации, т*	21,5	22,5	23,5	21,5	24,5

Габаритные размеры
КС-55713-1В

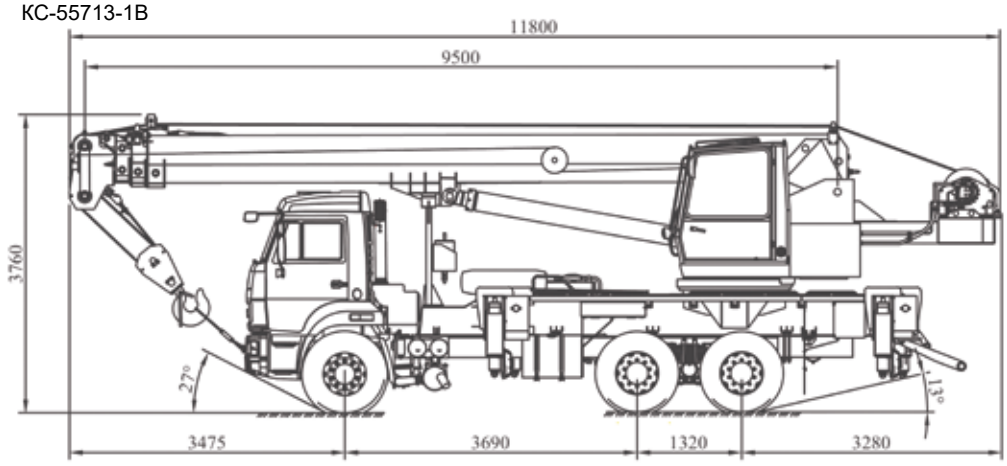

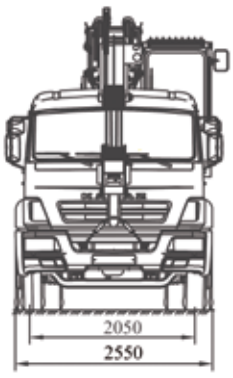

**без гуська,*
без дополнительных противовесов

ГРУЗОВЫСОТНЫЕ ХАРАКТЕРИСТИКИ

СЕРИИ КС-55713-(-)В *на примере КС-55713-1В*

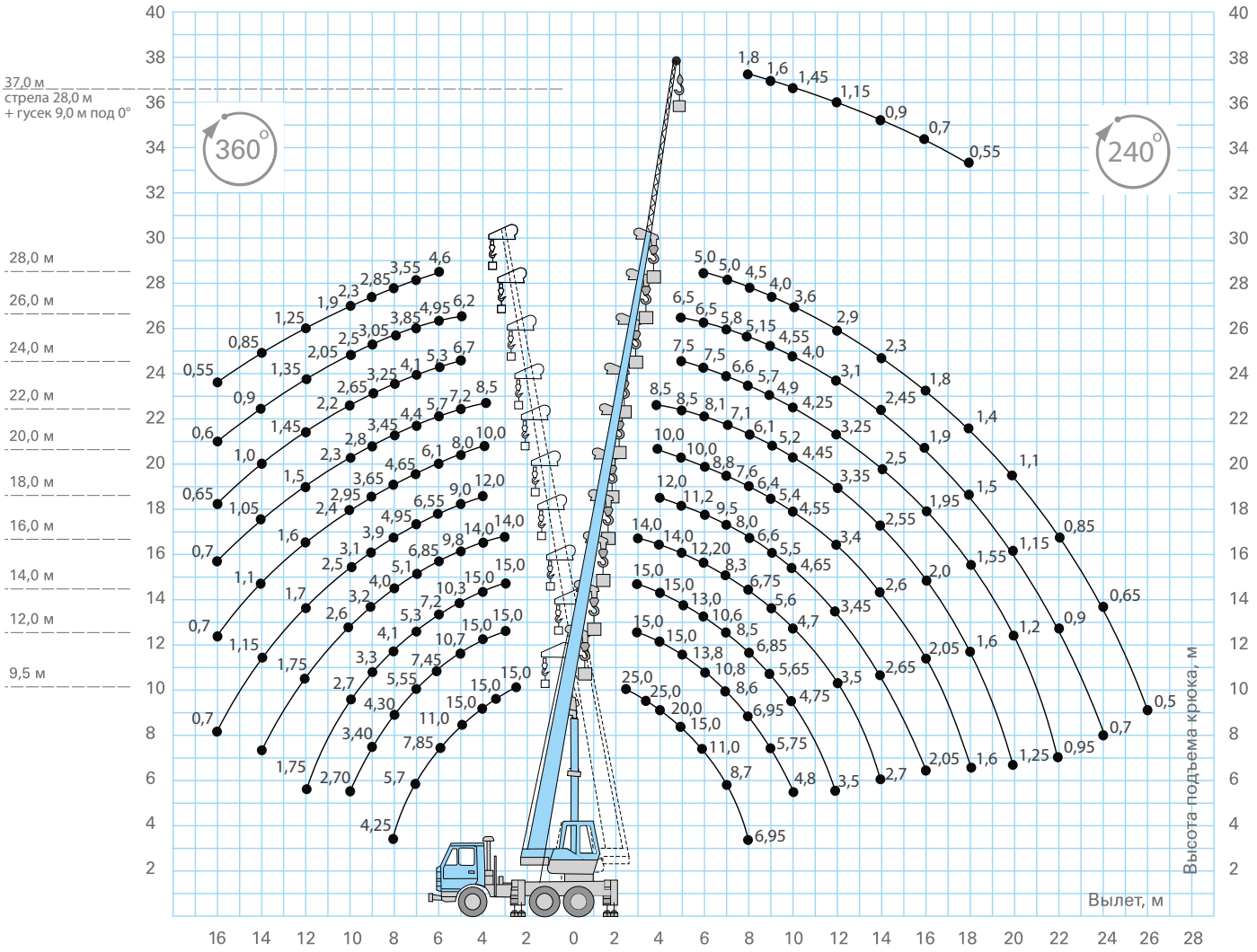

КРАНОВАЯ УСТАНОВКА СЕРИИ КС-55713-(-)В

ШАССИ КАМАЗ-65115 (6х4) | УРАЛ-5557 (6х6) | КАМАЗ-65111 (6х6) | КАМАЗ-43118 (6х6) | МАЗ-6312В3 (6х4)

ОПОРНЫЙ КОНТУР
СЕРИИ КС-55713-5В

Грузоподъемность ..... **25 т**
Грузовой момент ..... **85,0 т*м**
Длина стрелы ..... **9,5–28,0 м**
Рабочий вылет ..... **2,5–26,0 м**
Длина гуська ..... **9,0 м**

Макс. высота подъема крюка:
- 28,0 м основная стрела ..... **28,3 м**
- 28,0 м основная стрела + 9,0 м гусек ..... **37,3 м**

Скорость подъема/опускания ... **6,0–40,0 м/сек**
Скорость вращения поворотной платформы ..... до **1,7 об/мин**
Температура эксплуатации .. **от –40 до +40 °С**

Двигатель.**Cummins 6ISBe4 300 | ЯМЗ-53622-10 | КамАЗ-740.622-280 | КамАЗ-740.662-300 | ЯМЗ-5361**
Транспортная скорость ..... **60 км/ч**

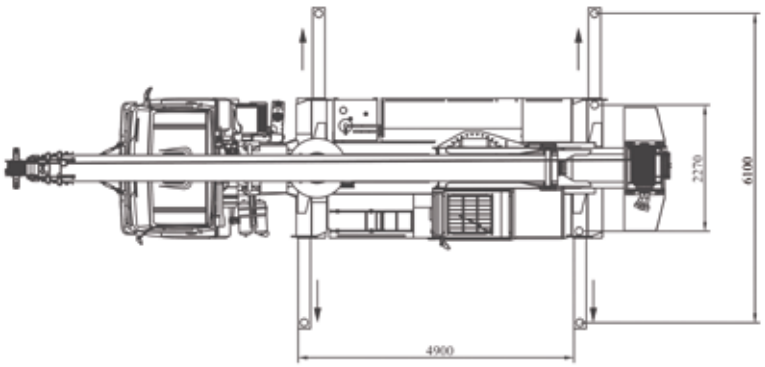

WWW.AVTOCRANE.RU

КС-55713-(-)К-3

Автомобильные краны «Клинцы» грузоподъемностью 25 тонн



* в зависимости от шасси

АВТОКРАНЫ «КЛИНЦЫ» серии КС-55713-(-)К-3 с длиной стрелы 28,0 метров являются самыми популярными автокранами грузоподъемностью 25 тонн данной марки и занимают большую часть объема производства завода.

СТРЕЛА гексагонального профиля, состоящая из 4 секций и изготовленная из высокопрочной стали имеет высокие прочностные характеристики и обладает не большой массой, благодаря чему достигаются отличные грузовысотные характеристики.

ОПОРНЫЙ КОНТУР (4,9х5,8м), гусек длиной 9,0 метров, надежные шасси КАМАЗ и УРАЛ (6х4) и (6х6), возможность работы в стесненных условиях — все это делает серию КС-55713-(-)К-3 функциональной и высокоэффективной.



КС-55713-1К-3

МОДЕЛЬ	КС-55713-1К-3	КС-55713-3К-3	КС-55713-5К-3	КС-55713-6К-3
Шасси	КАМАЗ-65115	Урал-5557	КАМАЗ-43118	МАЗ-6312В3
Колесная формула	6х4	6х6	6х6	6х4
Общая длина, мм	11800	11500	11800	11800
Высота, мм	3830	3985	3980	3960
Ширина, мм	2500	2500	2500	2500
Передний угол свеса	27°	28°	39°	18°
Задний угол свеса	13°	15°	19°	19°
Нагрузка на первую ось, т	6,0	6,0	6,0	7,1
Нагрузка на заднюю ось (тележку), т	16,0	16,5	15,0	16,0
Масса крана в транспортном положении, т	22,0	22,5	21,0	23,1

Габаритные размеры КС-55713-1К-3

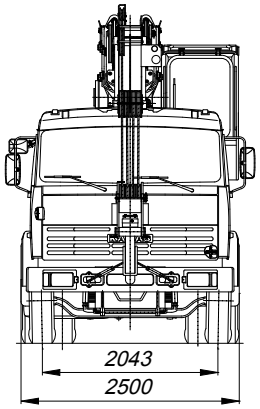

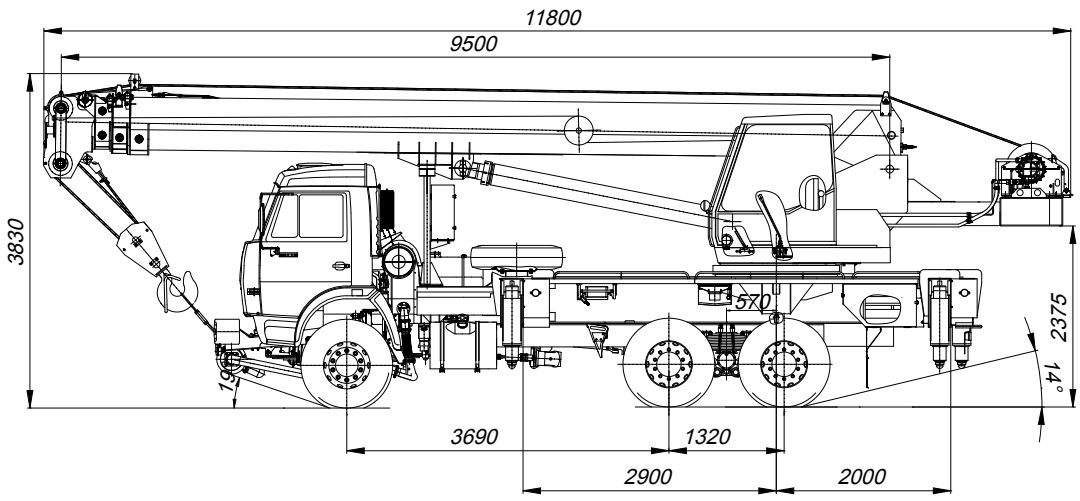

КЛИНЦОВСКИЙ АВТОКРАНОВЫЙ ЗАВОД

КРАНОВАЯ УСТАНОВКА СЕРИИ КС-55713-(-)К-3
ШАССИ КАМАЗ-65115 (6х4) | УРАЛ-5557 (6х6) | КАМАЗ-43118 (6х6) | МАЗ-6312В3 (6х4)

ГРУЗОВЫСОТНЫЕ ХАРАКТЕРИСТИКИ
СЕРИИ КС-55713-(-)К-3
на примере КС-55713-1К-3

Грузоподъемность ..... **25 т**
Грузовой момент ..... **80,0 т*м**
Длина стрелы ..... **9,5–28,0 м**
Рабочий вылет ..... **3,2–26,0 м**
Длина гуська ..... **9,0 м**

Макс. высота подъема крюка:
- 28,0 м основная стрела ..... **28,3 м**
- 28,0 м основная стрела + 9,0 м гусек ..... **37,1 м**

Скорость подъема/опускания ... **6,0–40,0 м/сек**
Скорость вращения поворотной платформы ..... **1,4 об/мин**
Температура эксплуатации .. **от –40 до +40 °С**

Двигатель .... **Cummins ISB6.7e4 | ЯМЗ-53622 | КамАЗ-740 | ЯМЗ-5361**
Транспортная скорость ..... **60 км/ч**



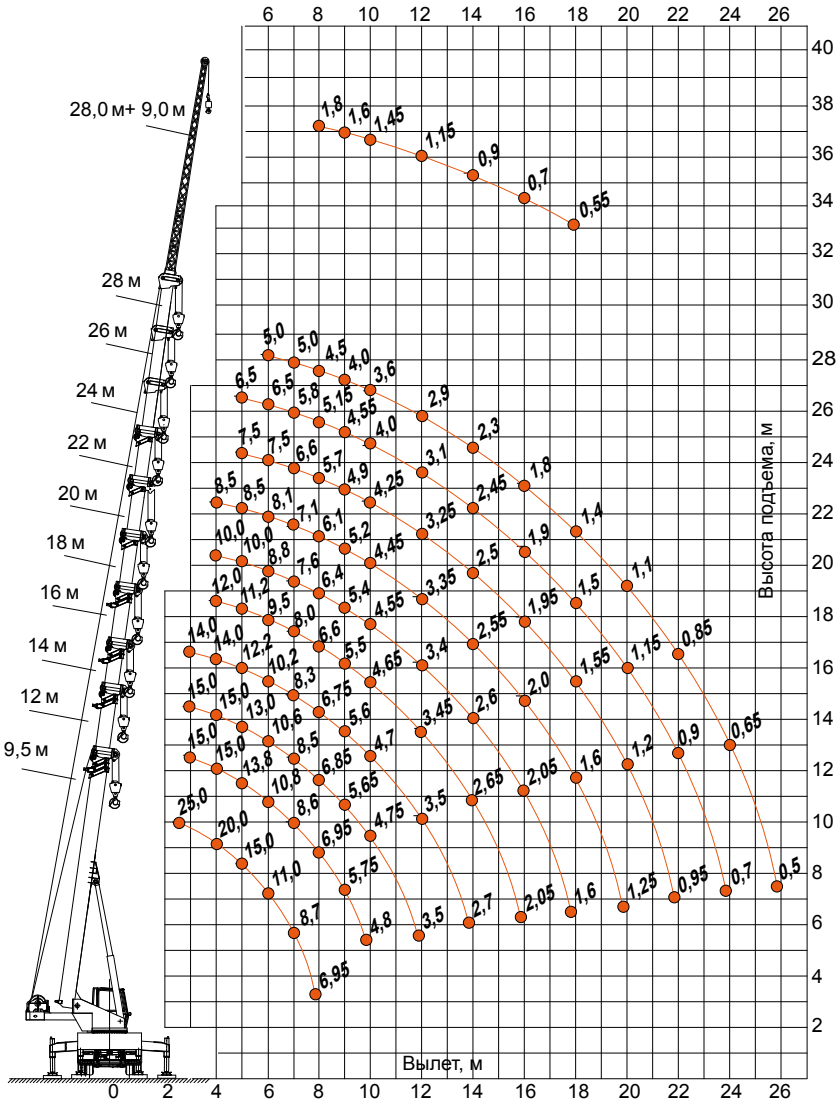

ОПОРНЫЙ КОНТУР
СЕРИИ КС-55713-(-)К-3

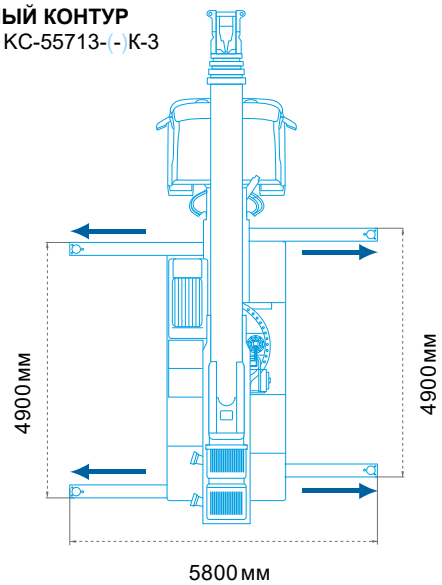



WWW.AVTOCRANE.RU

КС-55713-(-)(К-4) ОВОИД

Автомобильные краны «Клинцы» грузоподъемностью 25 тонн

АВТОКРАНЫ «КЛИНЦЫ» серии КС-55713-(-)(К-4) грузоподъемностью 25 тонн с длиной стрелы 31,0 метр способны поднять груз весом 2,7 т на высоту до 40,4 м.

СТРЕЛА овоидного профиля, состоящая из 4 секций и изготовленная из высокопрочной стали имеет высокую несущую способность и обладает оптимальной массой, благодаря чему достигаются отличные грузовысотные характеристики.

ОПОРНЫЙ КОНТУР (5,45х6,1м), гусек длиной 9,0 метров, надежные шасси КАМАЗ и УРАЛ (6х4) и (6х6), возможность работы в стесненных условиях — все это делает серию КС-55713-(-)(К-4) функциональной и высокоэффективной.

СИСТЕМА УПРАВЛЕНИЯ крановыми операциями — электропропорциональная при помощи джойстиков.



* в зависимости от шасси

КС-55713-1К-4

МОДЕЛЬ	КС-55713-1К-4	КС-55713-3К-4	КС-55713-5К-4	КС-55713-6К-4
Шасии	КАМАЗ-65115	Урал-5557	КАМАЗ-43118-46	МАЗ-6312В3
Колесная формула	6х4	6х6	6х6	6х4
Общая длина, мм	11960	11660	11960	11960
Высота, мм	3870	4000	4000	4000
Ширина, мм	2500	2500	2500	2500
Передний угол свеса	27°	33°	39°	18°
Задний угол свеса	14°	17°	18°	17°
Нагрузка на первую ось, т	6,15	6,0	6,5	7,4
Нагрузка на заднюю ось (тележку), т	14,95	16,25	15,0	16,0
Масса крана в транспортном положении, т	21,1	22,25		23,4

Габаритные размеры КС-55713-1К-4

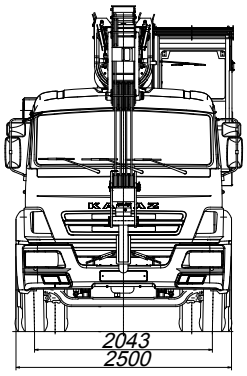

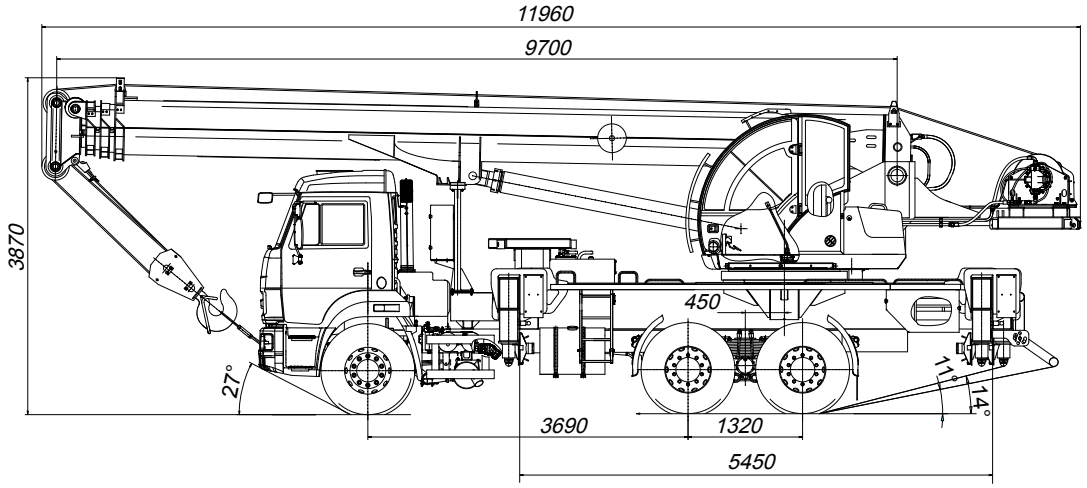

КЛИНЦОВСКИЙ АВТОКРАНОВЫЙ ЗАВОД

КРАНОВАЯ УСТАНОВКА СЕРИИ КС-55713-(-)(К-4)
ШАССИ КАМАЗ-65115 (6х4) | УРАЛ-5557 (6х6) | КАМАЗ-43118 (6х6) | МАЗ-6312В3 (6х4)

Грузоподъемность ..... **25 т**
Грузовой момент ..... **85,0 т*м**
Длина стрелы ..... **9,7–31,0 м**
Рабочий вылет ..... **3,4–29,0 м**
Длина гуська ..... **9,0 м**

Макс. высота подъема крюка:
- 31,0 м основная стрела ..... **31,8 м**
- 31,0 м основная стрела + 9,0 м гусек ..... **40,4 м**

Скорость подъема/опускания ... **6,0–24,0 м/сек**
Скорость вращения поворотной платформы ..... **1,9 об/мин**
Температура эксплуатации .. **от –40 до +40 °С**

Двигатель .... **Cummins ISB6.7e4 | ЯМЗ-53622 | КамАЗ-740 | КамАЗ-740 | ЯМЗ-5361**
Транспортная скорость ..... **60 км/ч**

ГРУЗОВЫСОТНЫЕ ХАРАКТЕРИСТИКИ
СЕРИИ КС-55713-(-)(К-4)
на примере КС-55713-1К-4

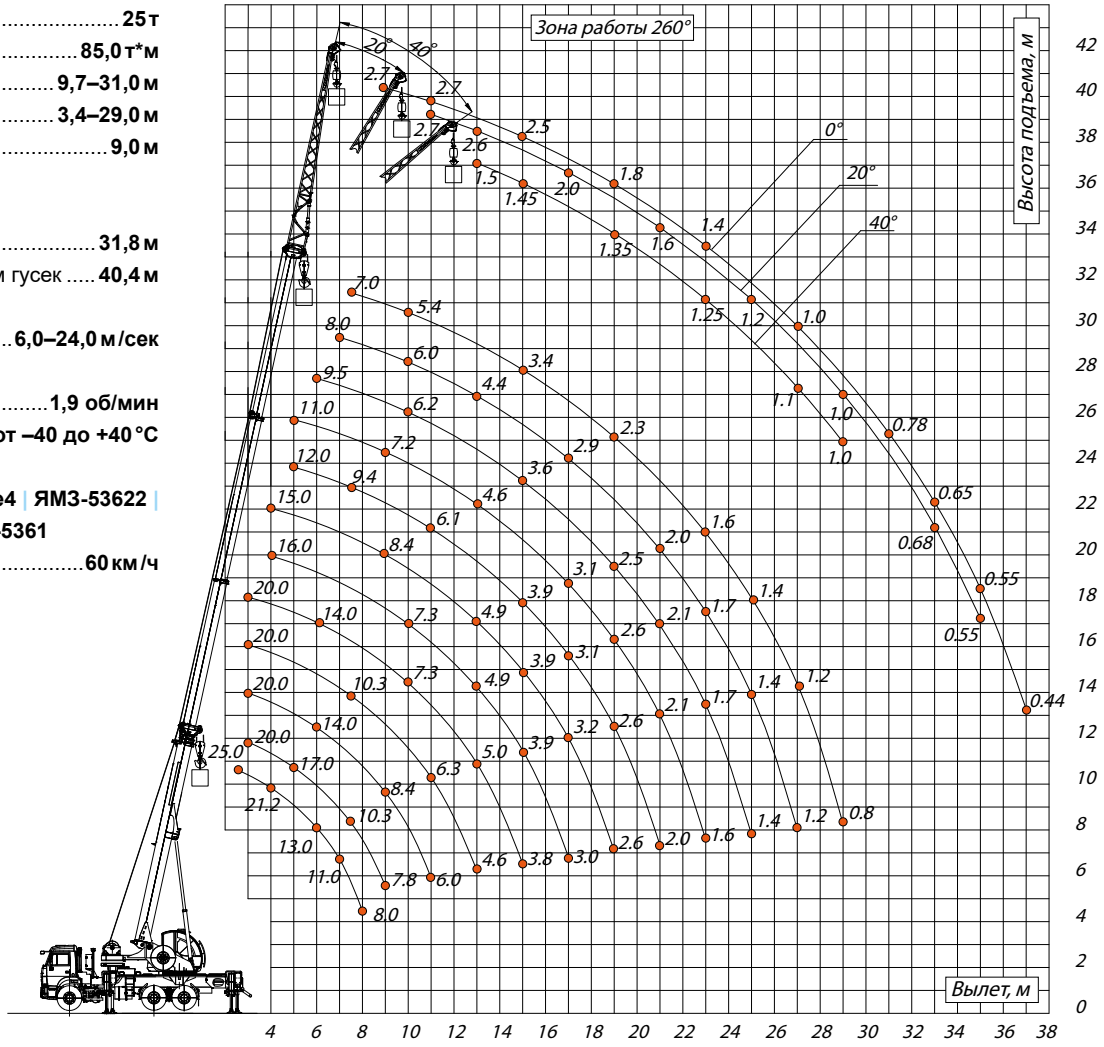

ОПОРНЫЙ КОНТУР
СЕРИИ КС-55713-(-)(К-4)

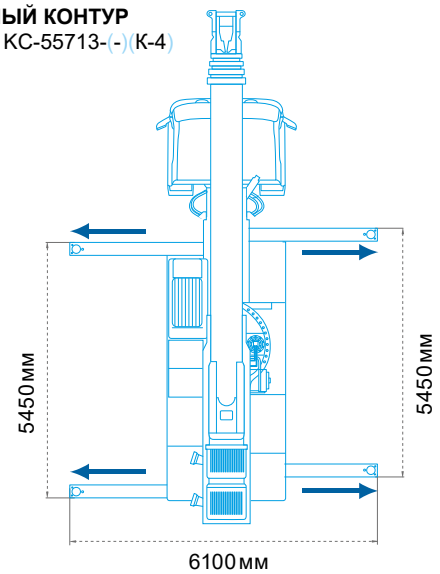



WWW.AVTOCRANE.RU

КС-55713-(-)В-4 ОВОИД

Автомобильные краны «ГАЛИЧАНИН» грузоподъемностью 25 тонн

КРАНЫ «ГАЛИЧАНИН» серии КС-55713-(-)В-4 с длиной стрелы 31,0 метр и опорным контуром 5,45 х 6,1 м, способны поднять груз 2,7 тонны на высоту до 40,4 метров.
СТРЕЛА овоидного профиля, состоящая из 4 секций и изготовленная из высокопрочной стали имеет высокие прочностные характеристики и обладает меньшей массой, благодаря чему достигаются отличные грузовысотные характеристики.

Дополнительная комплектация гуськом 9,0 метров с изменяемым углом наклона, маслоохладителем, противовесами, надежные шасси КАМАЗ, УРАЛ и МАЗ с колесными формулами 6х4 и 6х6, возможность работы в стесненных условиях — все это делает серию КС-55713-(-)В-4 функциональной и высокоэффективной.



* в зависимости от шасси



КС-55713-1В-4

МОДЕЛЬ	КС-55713-1В-4	КС-55713-3В-4	КС-55713-4В-4	КС-55713-5В-4	КС-55713-6В-4
Шасси	КАМАЗ-65115	УРАЛ-4320	КАМАЗ-65111	КАМАЗ-43118	МАЗ-6312
Колесная формула	6х4	6х6	6х6,2	6х6	6х4
Общая длина, мм	11980	11980	11980	11980	11980
Высота, мм	3780	3850	3900	3970	3900
Ширина, мм	2550	2550	2550	2500	2550
Передний угол свеса	27°	34°	32°	35°	22°
Задний угол свеса	12°	14°	14°	15°	14°
Нагрузка на первую ось, т	5,9	6,0	6,2	5,8	7,5
Нагрузка на заднюю ось (тележку), т	15,75	16,5	16,0	16,7	16,0
Масса крана в минимальной комплектации, т*	21,65	22,5	22,2	22,5	23,5

Габаритные размеры КС-55713-1В-4

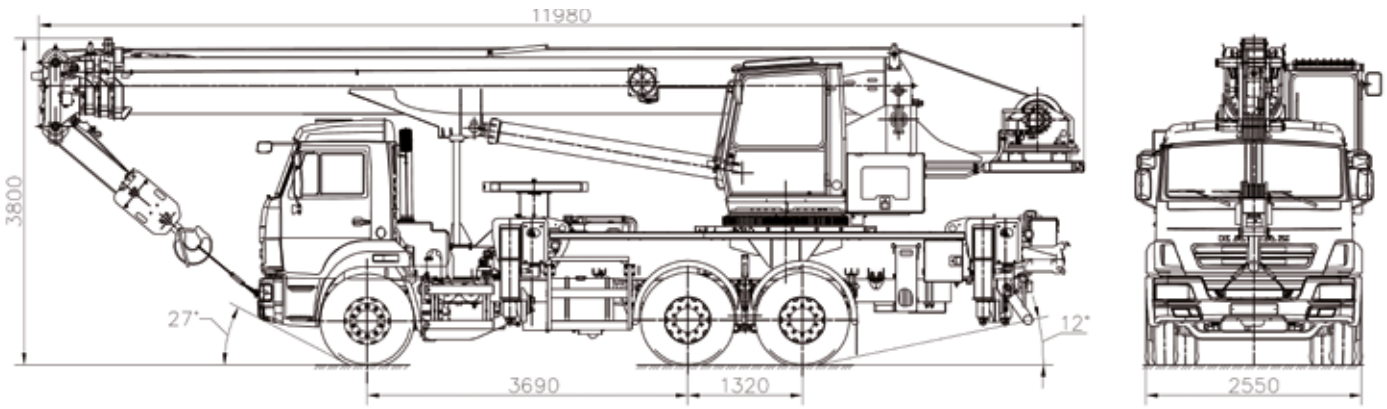

**без гуська, без дополнительных противовесов*

КРАНОВАЯ УСТАНОВКА СЕРИИ КС-55713-(-) В-4
ШАССИ КАМАЗ-65115 (6х4) | УРАЛ-5557 (6х6) | КАМАЗ-65111 (6х6) | КАМАЗ-43118 (6х6) | МАЗ-6312 (6х4)

Грузоподъемность ..... **25 т**
Грузовой момент ..... **85,0 т*м**
Длина стрелы ..... **9,7–31,0 м**
Рабочий вылет ..... **2,5–37,0 м**
Длина гуська ..... **9,0 м**

Макс. высота подъема крюка:
- 31,0 м основная стрела ..... **31,8 м**
- 31,0 м основная стрела + 9,0 м гусек ..... **40,4 м**

Скорость подъема/опускания ... **6,2–26,4 м/сек**
Скорость вращения поворотной платформы ..... до **1,4 об/мин**
Температура эксплуатации .. **от –40 до +40 °С**

Двигатель ..... **Cummins ISB6.7e4 | КамАЗ-740.662-300, ЯМЗ-53622**
Транспортная скорость ..... **60 км/ч**

ГРУЗОВЫСОТНЫЕ ХАРАКТЕРИСТИКИ
СЕРИИ КС-55713-(-) В-4
на примере КС-55713-1В-4

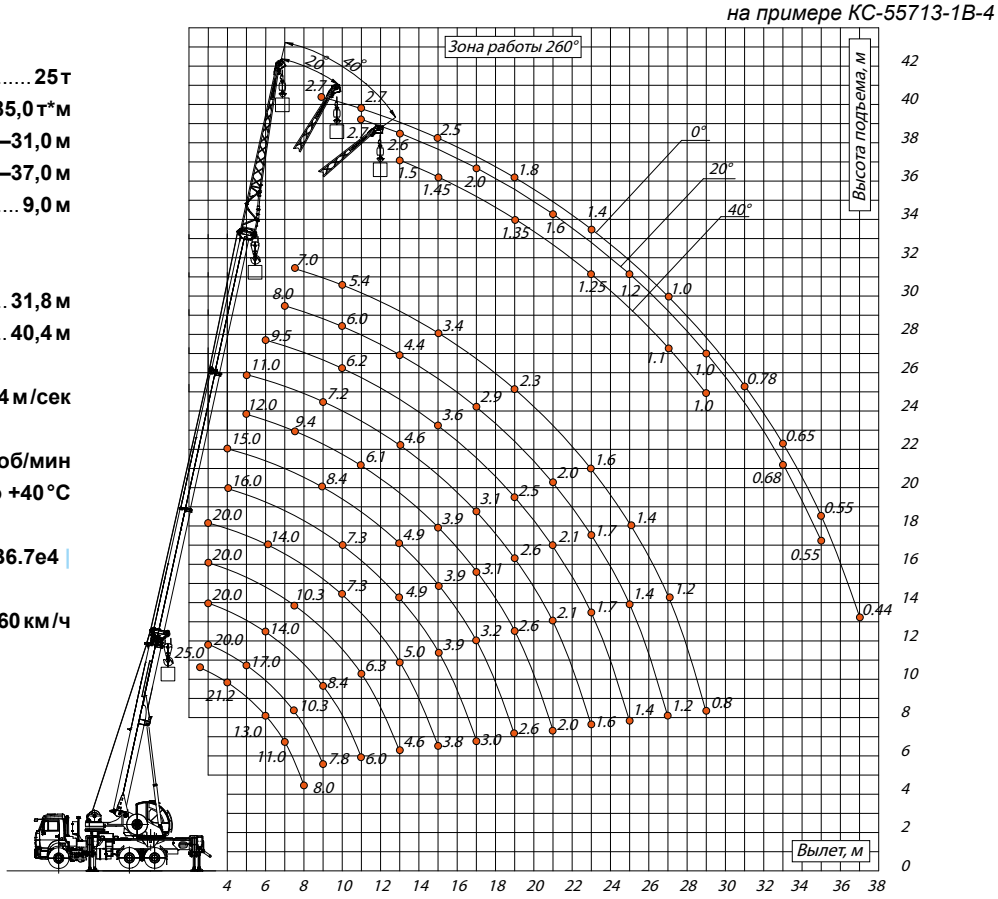

ОПОРНЫЙ КОНТУР
СЕРИИ КС-55713-(-)В-4

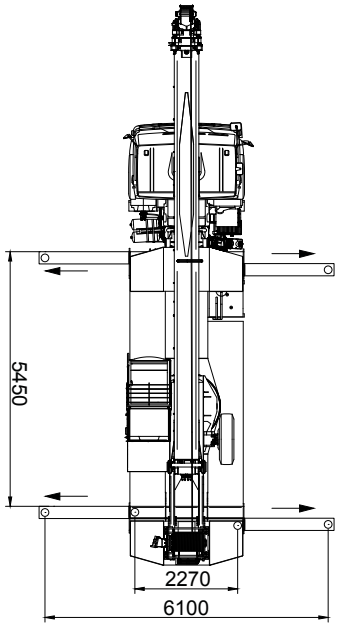



КС-55713-5В-4

WWW.AVTOCRANE.RU

КС-55713-(-)К-4В ОВОИД

Автомобильные краны «Клинцы» грузоподъемностью 25 тонн

АВТОКРАНЫ «КЛИНЦЫ» серии КС-55713-(-)К-4В грузоподъемностью 25 тонн с длиной овоидной стрелы 32,5 метра являются самыми современными машинами в своем классе.

СТРЕЛА овоидного профиля, состоящая из 4 секций и изготовленная из высокопрочной стали имеет высокую несущую способность и обладает оптимальной массой, благодаря чему достигаются отличные грузовысотные характеристики.

ОПОРНЫЙ КОНТУР (5,45х6,1м), гусек длиной 9,0 метров, надежные шасси КАМАЗ, УРАЛ, с колесными формулами (6х4) и (6х6), возможность работы в стесненных условиях — все это делает серию КС-55713-(-)К-4В функциональной и высокоэффективной.

СИСТЕМА УПРАВЛЕНИЯ крановыми операциями — электропропорциональная при помощи джойстиков или классическая.



* в зависимости от шасси



КС-55713-1К-4В

МОДЕЛЬ	КС-55713-1К-4В	КС-55713-3К-4В	КС-55713-4К-4В	КС-55713-5К-4В	КС-55713-6К-4В
Шасси	КАМАЗ-65115	Урал-5557	КАМАЗ 65111	КамАЗ-43118	МАЗ-6312В3
Колесная формула	6х4	6х6	6х6.2	6х6	6х4
Общая длина, мм	12000	12000	12000	12000	12000
Высота, мм	3870	3660	3950	3850	3870
Ширина, мм	2500	2500	2500	2500	2500
Передний угол свеса	27°	33°	34°	39°	18°
Задний угол свеса	14°	18°	13°	18°	17°
Нагрузка на первую ось, т	6,15	6,5	6,6	6,5	7,4
Нагрузка на заднюю ось (тележку), т	14,95	16,0	16,0	15,0	16,0
Масса крана в транспортном положении, т	21,1	22,5	22,6		23,4

Габаритные размеры КС-55713-1К-4В

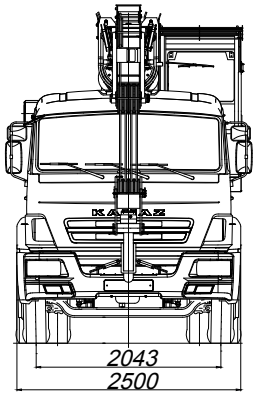

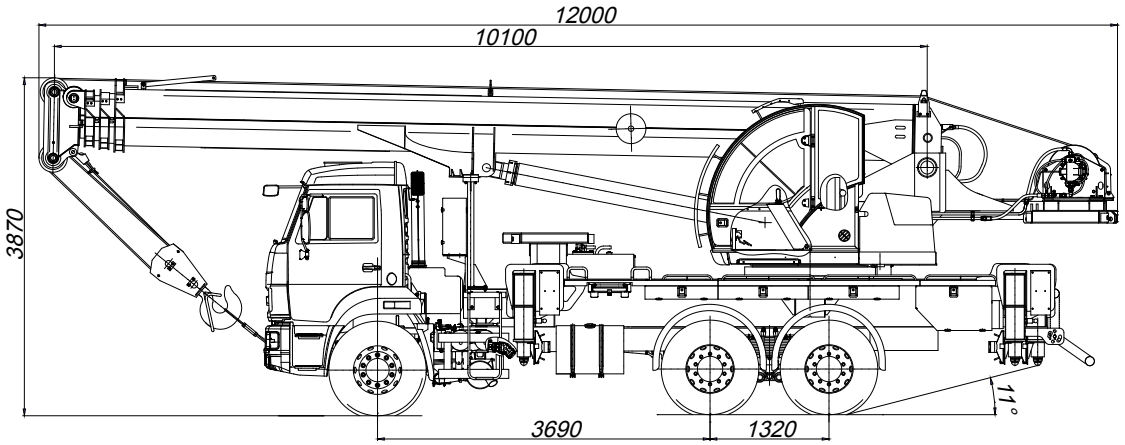

КЛИНЦОВСКИЙ АВТОКРАНОВЫЙ ЗАВОД

ГРУЗОВЫСОТНЫЕ ХАРАКТЕРИСТИКИ
СЕРИИ КС-55713-(-)К-4В
на примере КС-55713-1К-4В

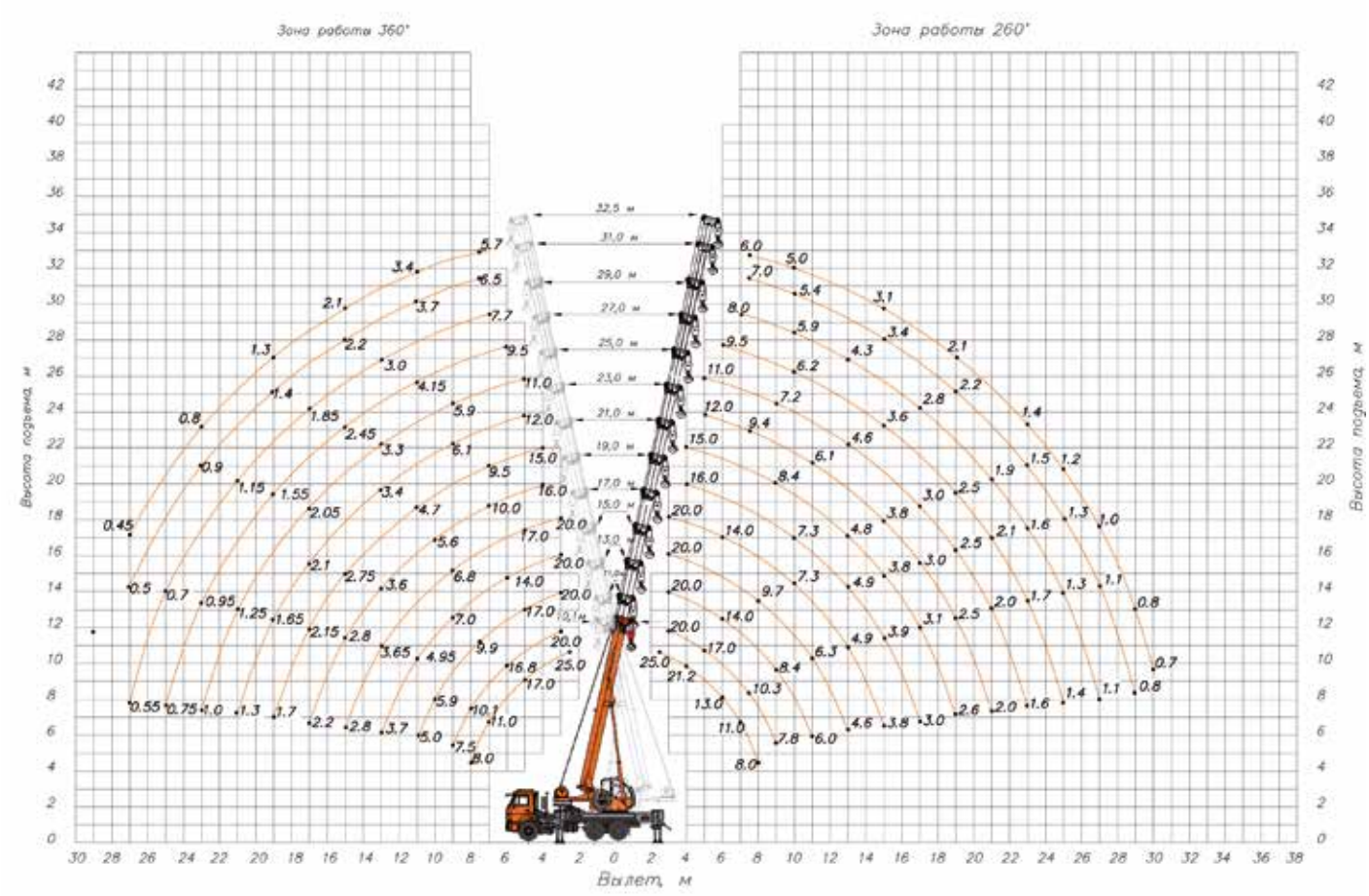

Грузовысотные характеристики работы крана с противовесом 6,2 т

КРАНОВАЯ УСТАНОВКА СЕРИИ КС-55713-(-)К-4В
ШАССИ КАМАЗ-65115 (6х4) | УРАЛ-5557 (6х6) | КАМАЗ-43118 (6х6) | МАЗ-6312В3 (6х4)

Грузоподъемность ..... **25 т**
Грузовой момент ..... **85,0 т*м**
Длина стрелы ..... **10,1–32,5 м**
Рабочий вылет ..... **2,5–30,0 м**
Длина гуська ..... **9,0 м**

Макс. высота подъема крюка:
- 32,5 м основная стрела ..... **33,1 м**
- 32,5 м основная стрела + 9,0 м гусек ..... **41,5 м**

Скорость подъема/опускания ... **6,0–24,0 м/сек**
Скорость вращения поворотной платформы ..... **0,96-1,9 об/мин**
Температура эксплуатации .. **от –40 до +40 °С**

Двигатель **Cummins ISB6.7e4 | ЯМЗ-53622 | КамАЗ-740 | КамАЗ-740 | ЯМЗ-5361 | Cummins ISLe 340**
Транспортная скорость ..... **60 км/ч**

ОПОРНЫЙ КОНТУР
СЕРИИ КС-55713-(-)К-4В

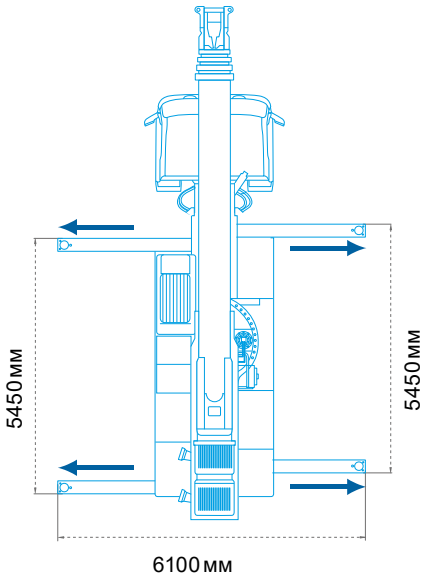

WWW.AVTOCRANE.RU

КС-55731-(-) ОВОИД

Автомобильные краны «ГАЛИЧАНИН» грузоподъемностью 25 тонн



* в зависимости от шасси

КРАНЫ «ГАЛИЧАНИН» серии КС-55731-(-) грузоподъемностью 25 тонн смонтированы на базе автомобилей КАМАЗ-6540 (8х4) и КАМАЗ-65222 (6х6). Автокраны созданы для работы в условиях современного города и обладают уникальными характеристиками маневренности, особыми грузовысотными характеристиками и самой длинной стрелой в своем классе.

ОВОИДНАЯ СТРЕЛА длиной 40,0 м, удлинитель стрелы, одиночный блок, маслоохладитель, кондиционер, уникальная система управления крановыми операциями LUDV, Х-образная опорная рама — все эти и многие другие инновации призваны обеспечить высочайшие технические показатели на уровне мировых стандартов краностроения, высокий уровень надежности работы, удобство их эксплуатациии и транспортировки.



КС-55731-1

МОДЕЛЬ	КС-55731-1	КС-55731-4
Шасси	КАМАЗ-6540	КАМАЗ-65222
Колесная формула	8х4	6х6
Общая длина, мм	12000	12000
Высота, мм	3900	4000
Ширина, мм	2550	2550
Передний угол свеса	27°	37°
Задний угол свеса	14°	18°
Нагрузка на первую ось, т	5,8	7,70
Нагрузка на вторую ось, т	5,8	-
Нагрузка на заднюю ось (тележку), т	17,6	23,0
Масса крана в минимальной комплектации, т*	29,2	30,7

Габаритные размеры КС-55731-1

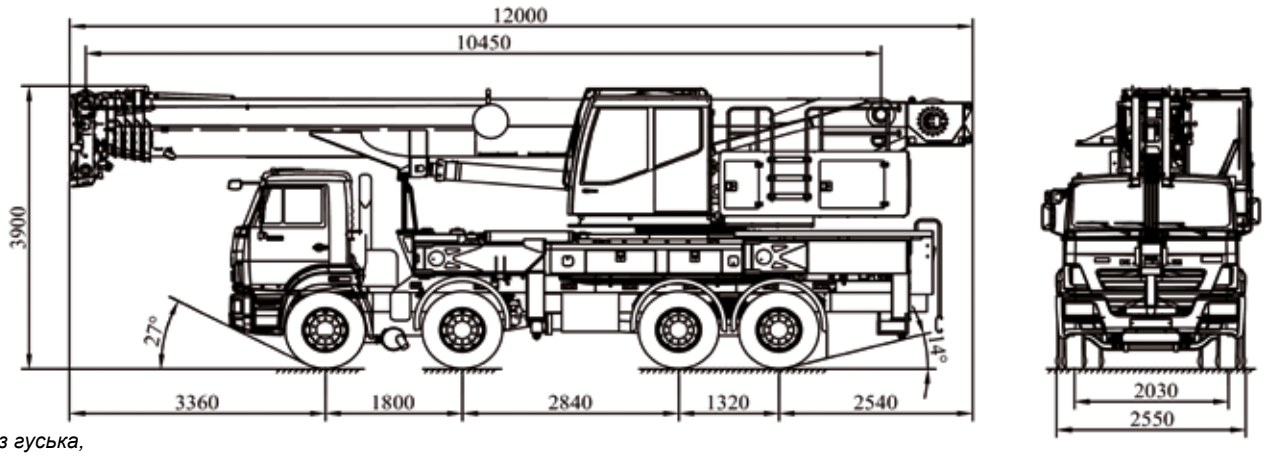

**без гуська, без дополнительных противовесов*

КРАНОВАЯ УСТАНОВКА СЕРИИ КС-55731-(-)
ШАССИ КАМАЗ-6540 (8х4) | КАМАЗ-65222 (6х6)

Грузоподъемность ..... **25 т**
Грузовой момент ..... **100,0 т*м**
Длина стрелы ..... **10,45–40,0 м**
Рабочий вылет ..... **2,0–34,0 м**
Длина гуська ..... **9,0 м**

Макс. высота подъема крюка:
- 40,0 м основная стрела ..... **41,0 м**
- 40,0 м основная стрела + 9,0 м гусек ..... **50,1 м**

Скорость подъема/опускания **7,18-39,0 м/мин**
Скорость вращения поворотной платформы ..... до **2,0 об/мин**
Температура эксплуатации .. **от –40 до +40 °С**

Двигатель ..... **Cummins 6 ISB e4 300 | КАМАЗ-740.632-400**
Транспортная скорость ..... **60 км/ч**



КС-55731-4

ГРУЗОВЫСОТНЫЕ ХАРАКТЕРИСТИКИ
СЕРИИ КС-55731-(-) *на примере КС-55731-1*

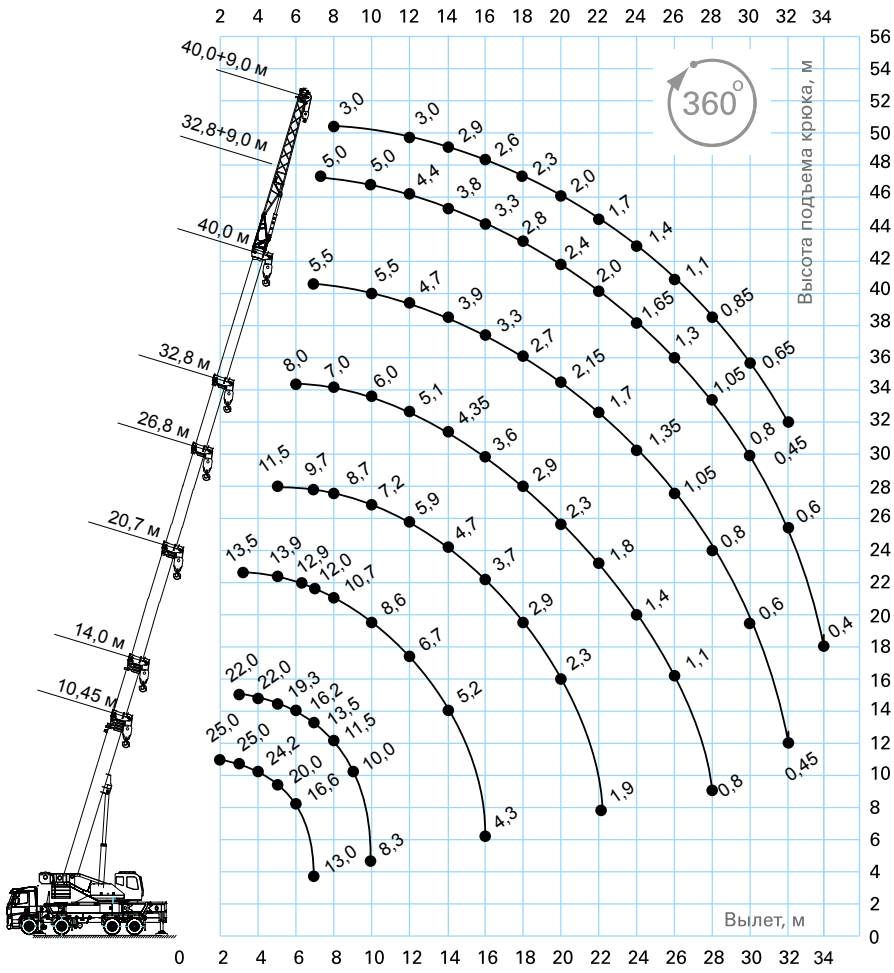

*Представленные грузовысотные характеристики носят справочный характер

ОПОРНЫЙ КОНТУР
СЕРИИ КС-55731-(-)

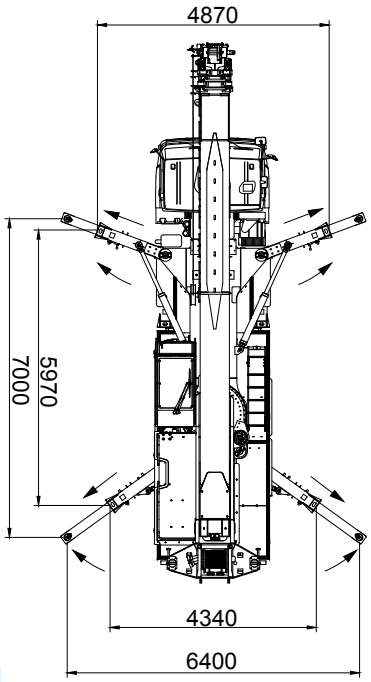

Принципиальным отличием новых кранов серии КС-55731 г/п 25т является:
- Достижение максимальной высоты подъема груза среди российских кранов данной грузоподъемности.
- Удлинитель стрелы длиной 9м с применением высокопрочных труб имеет возможность устанавливаться относительно оси стрелы под углом 0, 20, 40 град. Имеется возможность работы удлинителем стрелы на всех длинах стрел.
- Подъем противовесов осуществляется гидроцилиндрами, расположенными на поворотной раме. Благодаря этому уменьшается время, необходимое для приведения крана в рабочее положение.
- Установка удлинителя стрелы и противовесов в рабочее положение производится без использования дополнительных грузоподъемных средств и людских ресурсов.
- На кране применяется электро-пропорциональная система управления крановыми операциями, с насосом переменного объема и гидрораспределителями, гарантирующими пропорциональное деление расхода рабочей жидкости (LUDV-system). Это обеспечивает совмещение рабочих операций независимо от подачи насоса; быстрое и точное регулирование расхода рабочей жидкости; уменьшение потерь давления и выделения тепла, тем самым позволяя сэкономить расход топлива в крановом режиме на 30%.
- Гидравлическая система крановой установки обеспечивает плавное управление всеми механизмами с широким диапазоном регулирования скоростей рабочих операций, а также возможность одновременного совмещения нескольких крановых операций.
- Кран имеет возможность производить работы с грузами в круговой зоне 360 градусов без потерь грузовысотных характеристик.

WWW.AVTOCRANE.RU

КС-55715-(-) ОВОИД

Автомобильные краны «ГАЛИЧАНИН» грузоподъемностью 30 тонн



* в зависимости от шасси

Кран г/п 30т является дальнейшим развитием крана КС-55731-1 и имеет аналогичные преимущества в сравнении с другими моделями кранов. На новой модели достигнуто существенное увеличение грузовых характеристик за счет усиления металлоконструкций и применение усиленных механизмов.

ОВОИДНАЯ СТРЕЛА длиной 40,0 м, удлинитель стрелы, одиночный блок, маслоохладитель, кондиционер, уникальная система управления крановыми операциями LUDV, Х-образная опорная рама — все эти и многие другие инновации призваны обеспечить высочайшие технические показатели на уровне мировых стандартов краностроения, высокий уровень надежности работы, удобство их эксплуатациии и транспортировки.



МОДЕЛЬ	**КС-55715-1**	**КС-55715-4**
Шасси	КАМАЗ-6540	КАМАЗ-65222
Колесная формула	8х4	6х6
Общая длина, мм	12000	12000
Высота, мм	3900	4000
Ширина, мм	2550	2550
Передний угол свеса	27°	37°
Задний угол свеса	14 °	18°
Нагрузка на первую ось, т	5,8	7,7
Нагрузка на вторую ось, т	5,8	-
Нагрузка на заднюю ось (тележку), т	17,6	23,0
Масса крана в минимальной комплектации, т*	29,2	30,7

Габаритные размеры КС-55715-1

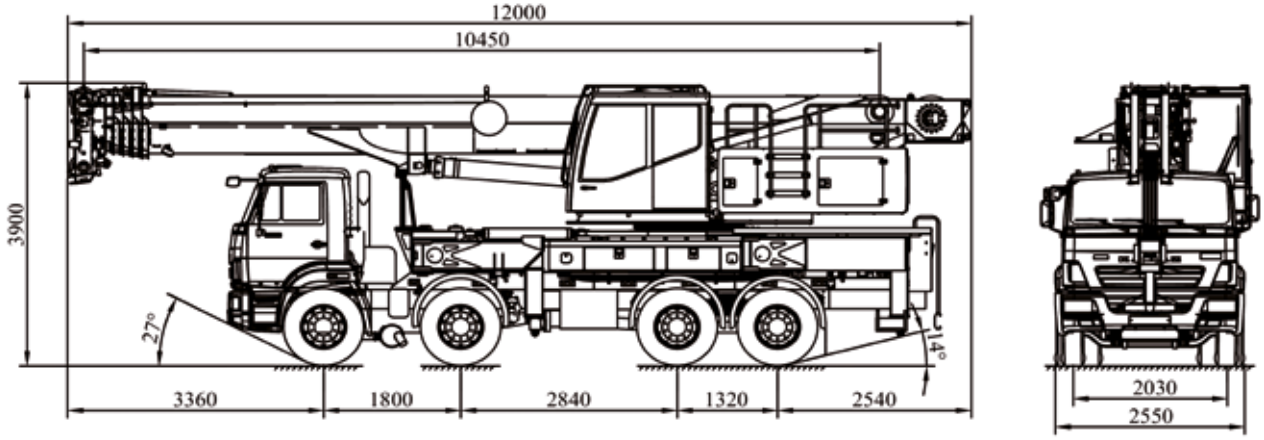

**без гуська, без дополнительных противовесов*

КРАНОВАЯ УСТАНОВКА СЕРИИ КС-55715-(-)
ШАССИ КАМАЗ-6540 (8х4)

Грузоподъемность ..... **30 т**
Грузовой момент ..... **105,0 т*м**
Длина стрелы ..... **10,45–40,0 м**
Рабочий вылет ..... **2,0–34,0 м**
Длина гуська ..... **9,0 м**

Макс. высота подъема крюка:
- 40,0 м основная стрела ..... **41,0 м**
- 40,0 м основная стрела + 9,0 м гусек ..... **50,1 м**

Скорость подъема/опускания **7,18-39,0 м/мин**
Скорость вращения поворотной платформы ..... до **2,0 об/мин**
Температура эксплуатации .. **от –40 до +40 °С**

Двигатель ..... **Cummins 6 ISB e4 300; КамАЗ-740.632-400**
Транспортная скорость ..... **60 км/ч**

ГРУЗОВЫСОТНЫЕ ХАРАКТЕРИСТИКИ
СЕРИИ КС-55715-(-) *на примере КС-55715-1*

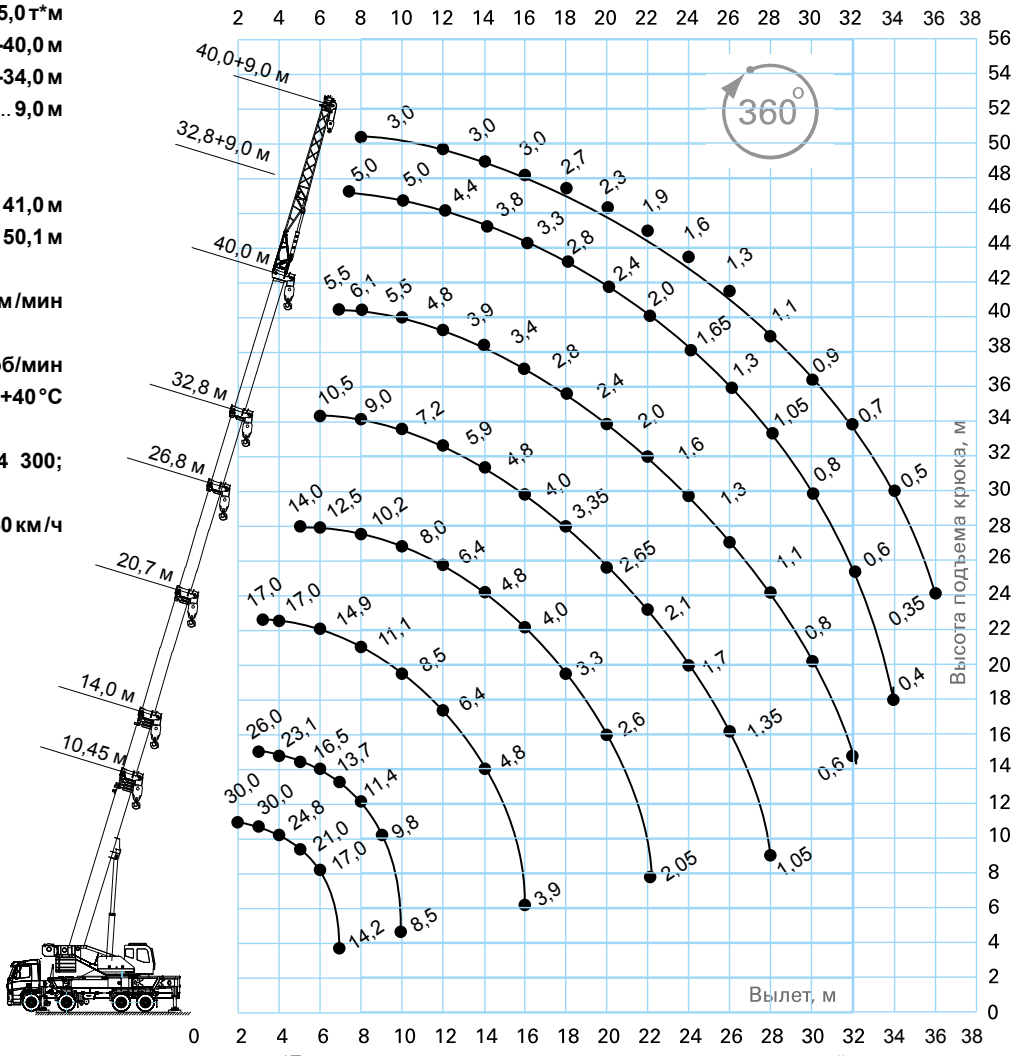

ОПОРНЫЙ КОНТУР
СЕРИИ КС-55715-(-)

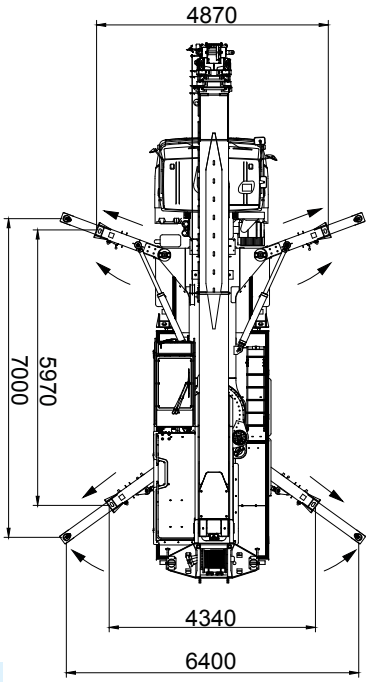

Аналогично кранам серии КС-55731 данная модель крана имеет следующие отличительные особенности:

- Достижение максимальной высоты подъема груза.
- Удлинитель стрелы длиной 9м с применением высокопрочных труб имеет возможность устанавливаться относительно оси стрелы под углом 0, 20, 40 град. Имеется возможность работы удлинителем стрелы на всех длинах стрел.
- Подъем противовесов осуществляется гидроцилиндрами, расположенными на поворотной раме. Благодаря этому уменьшается время, необходимое для приведения крана в рабочее положение.
- Установка удлинителя стрелы и противовесов в рабочее положение производится без использования дополнительных грузоподъемных средств и людских ресурсов.
- На кране применяется электро-пропорциональная система управления крановыми операциями, с насосом переменного объема и гидрораспределителями, гарантирующими пропорциональное деление расхода рабочей жидкости (LUDV-system). Это обеспечивает совмещение рабочих операций независимо от подачи насоса; быстрое и точное регулирование расхода рабочей жидкости; уменьшение потерь давления и выделения тепла, тем самым позволяя сэкономить расход топлива в крановом режиме на 30%.
- Гидравлическая система крановой установки обеспечивает плавное управление всеми механизмами с широким диапазоном регулирования скоростей рабочих операций, а также возможность одновременного совмещения нескольких крановых операций.
- Кран имеет возможность производить работы с грузами в круговой зоне 360 градусов без потерь грузовысотных характеристик.

WWW.AVTOCRANE.RU

КС-55729-(-)В ОВОИД

Автомобильные краны «ГАЛИЧАНИН» грузоподъемностью 32 тонны

КРАНЫ «ГАЛИЧАНИН» серии КС-55729-(-)В с длиной стрелы 30,2 метра грузоподъемностью 32,0 тонны и опорным контуром 4,75х5,8 м, способны поднять груз массой 1,8 т на высоту до 40,2 м.

СТРЕЛА длиной 30,2 м овоидного профиля, состоящая из 4 секций и изготовленная из высокопрочной стали имеет высокие прочностные характеристики и обладает не большой массой, благодаря чему достигаются отличные грузовысотные характеристики.

Дополнительная комплектация гуськом 9,0 метров с изменяемым углом наклона, дополнительные противовесы, надежные шасси КАМАЗ, МАЗ и VOLVO с колесными формулами 6х4, 8х4, 6х6 и 8х8, возможность работы в стесненных условиях — все это делает серию КС-55729-(-)В функциональной и высокоэффективной.



* в зависимости от шасси



КС-55729-4В

МОДЕЛЬ	КС-55729В	КС-55729-1В	КС-55729-4В	КС-55729-5В
Шасси	МАЗ-6312	КАМАЗ-6540	VOLVO FMX	КАМАЗ-63501
Колесная формула	6х4	8х4	6х6,2	8х8
Общая длина, мм	12000	12000	12000	12000
Высота, мм	3975	3870	3945	3950
Ширина, мм	2550	2550	2550	2550
Передний угол свеса	19°	27°	25°	34°
Задний угол свеса	17°	19°	19°	26°
Нагрузка на первую ось, т	6,4	4,9	7,3	5,6
Нагрузка на вторую ось, т	-	4,9	-	5,6
Нагрузка на заднюю тележку, т	21,3	14,9	20,9	14,8
Масса крана в минимальной комплектации, т*	27,7	24,7	28,2	26,0

Габаритные размеры КС-55729-1В

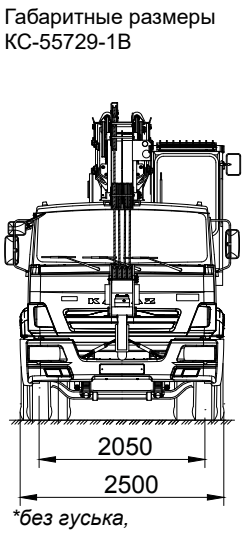

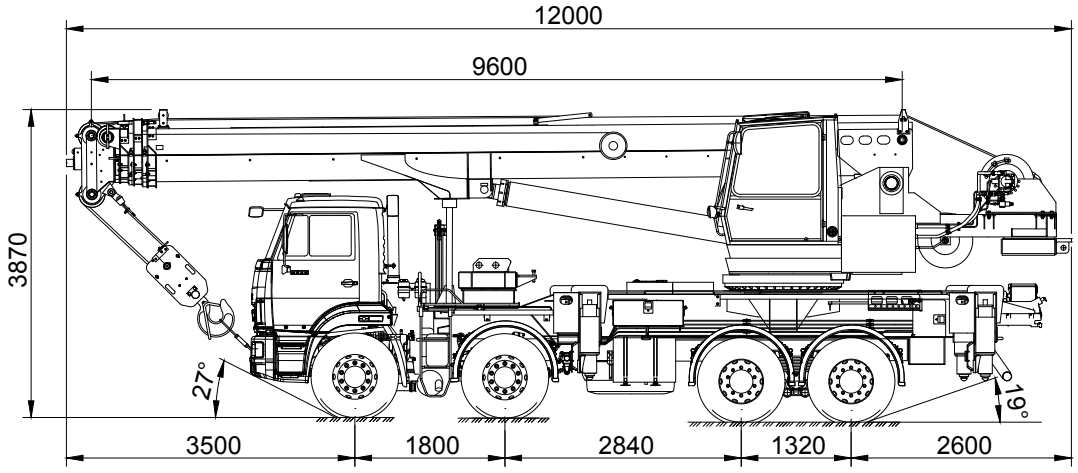

**без гуська, без дополнительных противовесов*

КРАНОВАЯ УСТАНОВКА КС-55729-(-)В
ШАССИ МАЗ-6312 (6х4) | КАМАЗ-6540 (8х4) | VOLVO FMX (6х6) | КАМАЗ-63501 (8х8)

Грузоподъемность ..... **32 т**
Грузовой момент ..... **98,0 т*м**
Длина стрелы ..... **9,6–30,2 м**
Рабочий вылет ..... **2,5–27,0 м**
Длина гуська ..... **9,0 м**

Макс. высота подъема крюка:
- 30,2 м основная стрела ..... **30,5 м**
- 30,2 м основная стрела + 9,0 м гусек ..... **40,2 м**

Скорость подъема/опускания ... **5,1–40,0 м/сек**
Скорость вращения поворотной платформы ..... до **1,4 об/мин**
Температура эксплуатации .. **от –40 до +40 °С**

Двигатель ..... **ЯМЗ-5361 | Cummins 6 ISB e4 300 | VOLVO D13A380 | КАМАЗ-740.612-320**

Транспортная скорость ..... **60 км/ч**

ГРУЗОВЫСОТНЫЕ ХАРАКТЕРИСТИКИ
СЕРИИ КС-55729-(-)В *на примере КС-55729-1В*

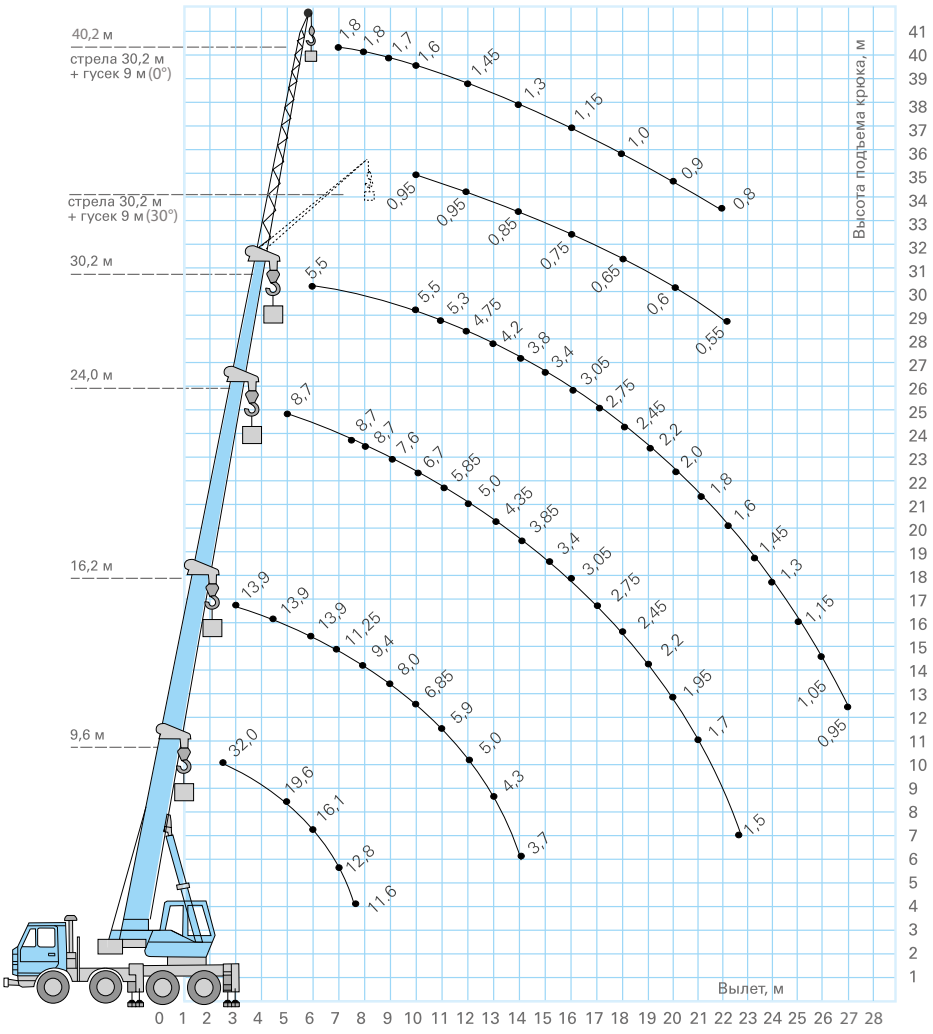

ОПОРНЫЙ КОНТУР
СЕРИИ КС-55729-(-)В

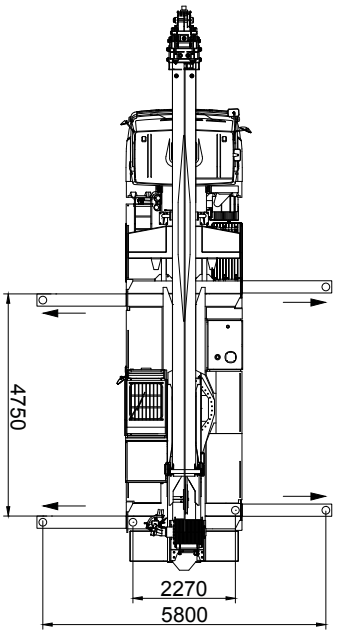


КС-55729-5В

WWW.AVTOCRANE.RU

КС-65719-(-)К “NEW” ОВОИД

Автомобильные краны «Клинцы» грузоподъемностью 40 тонн

АВТОКРАНЫ «КЛИНЦЫ» серии КС-65719-(-)К грузоподъемностью 40 тонн с длиной овоидной стрелы 34,0 в транспортном положении не выходят за рамки 12,0 м по длине.

СТРЕЛА овоидного профиля, состоящая из 4 секций и изготовленная из высокопрочной стали имеет высокую несущую способность и обладает оптимальной массой, благодаря чему достигаются отличные грузовысотные характеристики.

ОПОРНЫЙ КОНТУР (5,40 х 6,1 м), гусек длиной 9,0 метров, надежные шасси КАМАЗ и VOLVO (6х6), (8х4) и (8х8), возможность работы в стесненных условиях — все это делает серию КС-55719-(-)К функциональной и высокоэффективной.

СИСТЕМА УПРАВЛЕНИЯ крановыми операциями — электропропорциональная при помощи джойстиков.



* в зависимости от шасси

КС-65719-1К

МОДЕЛЬ	КС-65719-1К	КС-65719-3К	КС-65719-5К	КС-65719-7К
Шасси	КАМАЗ-6540	КамАЗ-63501	КамАЗ-65222	Volvo FE-280
Колесная формула	8х4	8х8	6х6	6х4
Общая длина, мм	12000	12000	12000	11970
Высота, мм	3670	4000	3950	3940
Ширина, мм	2500	2500	2540	2500
Передний угол свеса	27°	32°	33°	25°
Задний угол свеса	14°	17°	17°	12°
Нагрузка на первую ось, т	5,8	5,65	8,0	7,7
Нагрузка на вторую ось, т	5,8	5,65	-	-
Нагрузка на заднюю тележку, т	16,0	16,9	21,6	19,2
Масса крана в транспортном положении, т	27,6	28,2	29,6	26,9

Габаритные размеры КС-65719-1К

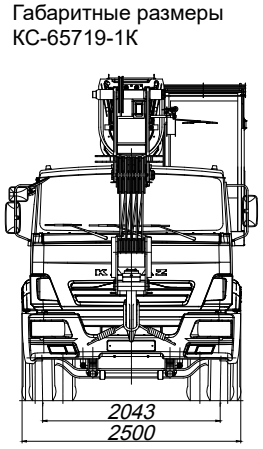

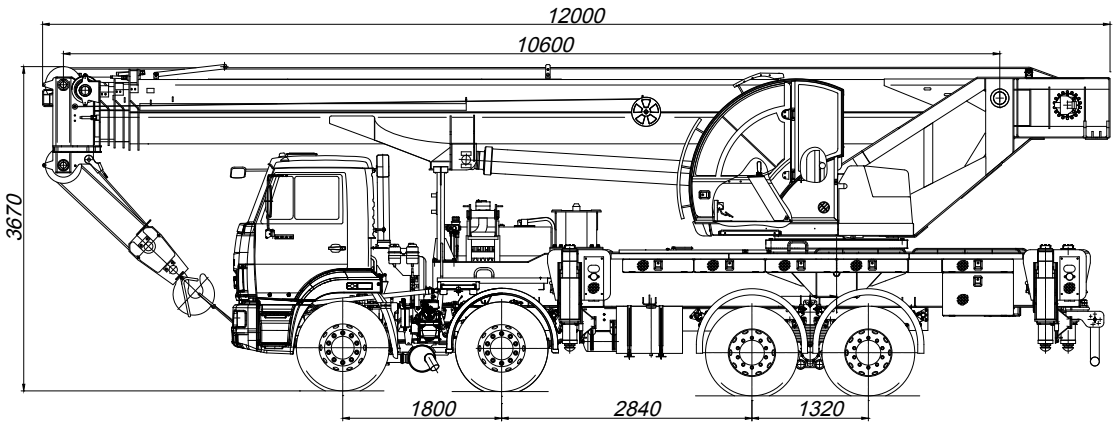

ГРУЗОВЫСОТНЫЕ ХАРАКТЕРИСТИКИ
СЕРИИ КС-65719-(-)К
на примере КС-65719-1К

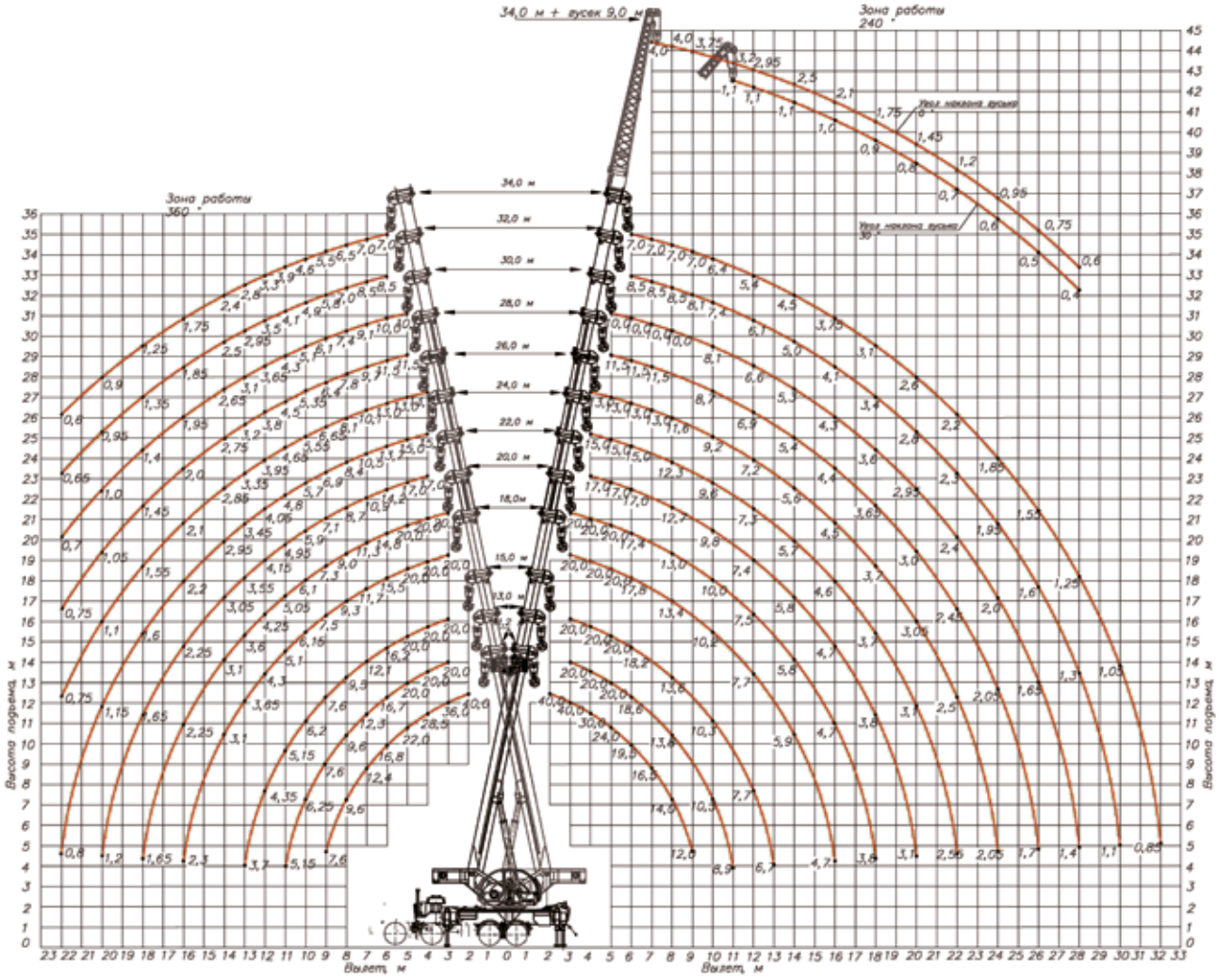

КРАНОВАЯ УСТАНОВКА СЕРИИ КС-65719-(-)К
ШАССИ КАМАЗ-6540 (8х4) | КАМАЗ-63501 (8х8) | КАМАЗ-65222 (6х6) | VOLVO FM (6х4)

ОПОРНЫЙ КОНТУР
СЕРИИ КС-65719-(-)К

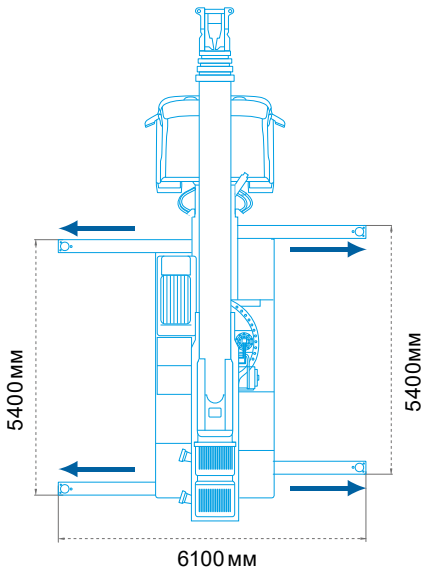

Грузоподъемность **40т**
Грузовой момент..... **120,0 т*м**
Длина стрелы..... **10,6–34,0 м**
Рабочий вылет ..... **2,0–32,0 м**
Длина гуська ..... **9,0 м**

Макс. высота подъема крюка:
- 34,0 м основная стрела..... **34,8 м**
- 34,0 м основная стрела + 9,0 м гусек ..... **44,3 м**

Скорость подъема/опускания... **4,0–18,0 м/сек**
Скорость вращения поворотной платформы..... **0,12-0,85 об/мин**
Температура эксплуатации .. **от –40 до +40 °С**

Двигатель **Cummins ISB67e4 300 | КамАЗ-740.612 | КамАЗ-740.500 | VOLVO D7E280**
Транспортная скорость..... **60 км/ч**

WWW.AVTOCRANE.RU

КС-65713-(-) ОВОИД

Автомобильные краны «ГАЛИЧАНИН» грузоподъемностью 50 тонн

КРАНЫ «ГАЛИЧАНИН» серии КС-65713-(-) с длиной стрелы 34,1 метра грузоподъемностью 50,0 тонн и опорным контуром 7,0х7,2 м, способны поднять груз массой 2,2 т на высоту до 50,4 м.

СТРЕЛА овоидного профиля, состоящая из 4 секций и изготовленная из высокопрочной стали имеет высокие прочностные характеристики и обладает не большой массой, благодаря чему достигаются отличные грузовысотные характеристики.

Дополнительная комплектация телескопическим гуськом 9,1 - 15,1 м, дополнительными противовесами, вспомогательной лебедкой, одиночным блоком, маслоохладителем, надежные шасси КАМАЗ, МЗКТ и VOLVO с колесными формулами 8х4 и 8х8, возможность работы в стесненных условиях — все это делает серию КС-65713-(-) функциональной и высокоэффективной.



* в зависимости от шасси

КС-65713-1

МОДЕЛЬ	КС-65713-1	КС-64713-2	КС-65713-5	КС-65713-6	КС-65713-7
Шасси	КАМАЗ-65201	МЗКТ-750110	КАМАЗ-6560	МЗКТ-652715	Volvo FM11
Колесная формула	8х4	8х4	8х8	8х8	8х4
Общая длина, мм	14100	14100	13700	14200	13900
Высота, мм	3980	3980	3995	3980	3880
Ширина, мм	2550	2550	2550	2550	2550
Передний угол свеса	23°	17°	35°	24°	14°
Задний угол свеса	14°	14°	21°	23°	15°
Нагрузка на первую ось, т	7,45	7,8	7,3	9,45	7,65
Нагрузка на вторую ось, т	7,45	7,8	7,3	9,45	7,65
Нагрузка на заднюю тележку, т	21,6	22,6	22,9	21,7	21,20
Масса крана в минимальной комплектации, т*	36,5	38,2	37,5	40,6	36,5

Габаритные размеры КС-65713-1

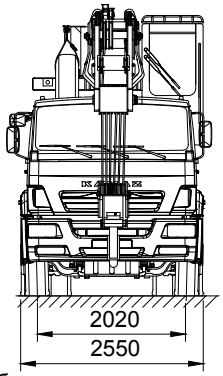

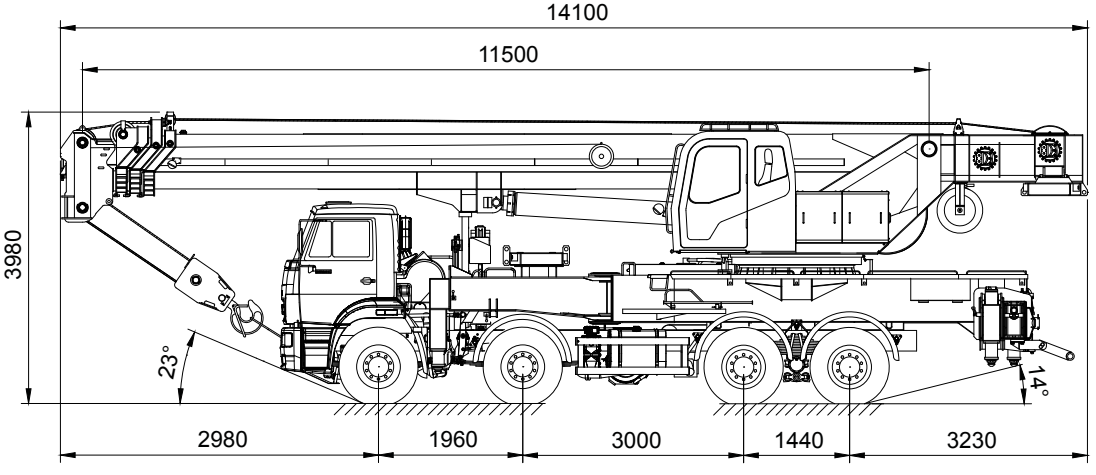

**без гуська, без дополнительных противовесов*

КРАНОВАЯ УСТАНОВКА КС-65713-(-)
ШАССИ КАМАЗ-65201 (8х4) | МЗКТ-750110 (8х4) | КАМАЗ-6560 (8х8) | МЗКТ-652715 (8х8) | VOLVO FM 11 (8х4)

Грузоподъемность ..... **50 т**
Грузовой момент ..... **160 т*м**
Длина стрелы ..... **11,5–34,1 м**
Рабочий вылет ..... **2,5–32,0 м**
Длина гуська ..... **9,1; 15,1 м**

Макс. высота подъема крюка:
- 34,1 м основная стрела ..... **34,5 м**
- 34,1 м основная стрела + 15,1 м гусек ... **50,4 м**

Скорость подъема/опускания ... **3,6–38,0 м/сек**
Скорость вращения поворотной платформы ..... до **1,2 об/мин**
Температура эксплуатации .. **от –40 до +40 °С**

Двигатель ..... **Cummins ISLe4 400-40 | ЯМЗ-651 | КАМАЗ-740.632-400 | ЯМЗ-652 | D11C300 (Евро 4/5)**
Транспортная скорость ..... **50 км/ч**

ГРУЗОВЫСОТНЫЕ ХАРАКТЕРИСТИКИ
СЕРИИ КС-65713-(-) *на примере КС-65713-1*

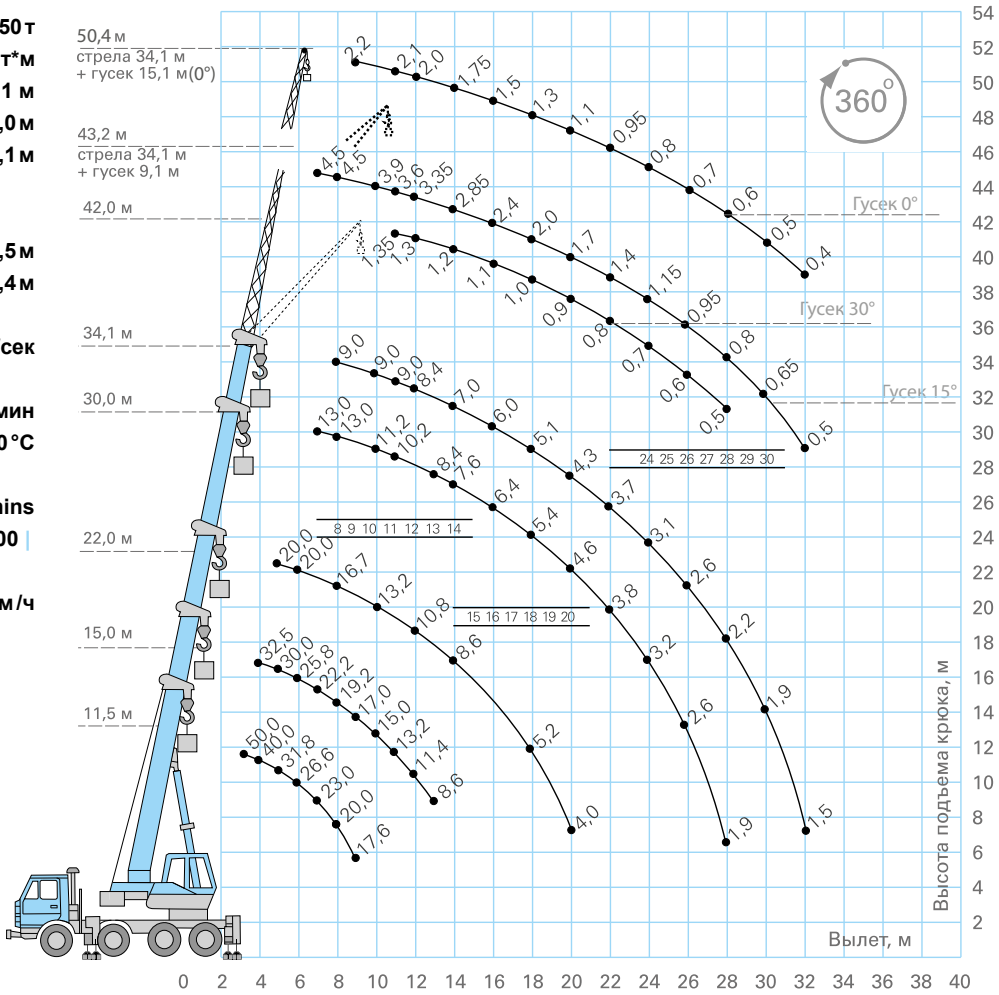

ОПОРНЫЙ КОНТУР
СЕРИИ КС-65713-(-)

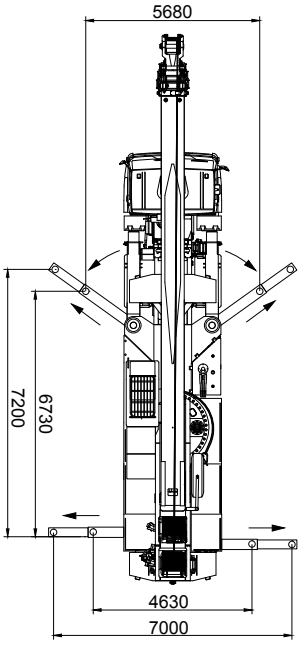

КС-65713-5



WWW.AVTOCRANE.RU

КС-65715-(-) «TAXI» ОВОИД

Компактные автомобильные краны «ГАЛИЧАНИН» грузоподъемностью 50 тонн

КРАНЫ «ГАЛИЧАНИН» серии КС-65715-(-) «TAXI» грузоподъемностью 50 тонн смонтированы на базе автомобилей VOLVO FM 11, КАМАЗ-65201, MAN TGS и МЗКТ-652715 соответственно. Краны серии «TAXI» созданы для работы в условиях современного города и обладают уникальными характеристиками маневренности, развесовки по осям, особыми грузовысотными характеристиками.

ОВОИДНАЯ СТРЕЛА длиной 40 метров, двухсекционный удлинитель стрелы, уникальная система управления крановыми операциями LS (Load-Sensing), Х-образная опорная рама с контуром 7,5 х 7,2 м, съемные выносные опоры, вспомогательнаая лебедка, противовесы, одиночный блок, кондиционер, маслоохладитель и прицеп для перевозки вспомогательного оборудования — все эти и многие другие инновации призваны обеспечить высочайшие технические показатели на уровне мировых стандартов краностроения, высокий уровень надежности работы, удобство их эксплуатациии и транспортировки.

50т | 10,4 / 40,0 | 170 Т*М | 360° | 10,0 / 17,0 | * | | 5 | ±40°C

* в зависимости от шасси



КС-65715

МОДЕЛЬ	КС-65715	КС-65715-1	КС-65715-3	КС-65715-6
Шасси	VOLVO FM 11	КАМАЗ-65201	MAN TGS	МЗКТ-652715
Колесная формула	8x4	8x4	8x4	8x8
Общая длина, мм	12000	12000	12000	12000
Высота, мм	3920	3920	3920	4000
Ширина, мм	2550	2550	2550	2550
Передний угол свеса	14°	23°	15°	24°
Задний угол свеса	12°	12°	12°	19°
Нагрузка на первую ось, т	8,0	7,0	8,0	8,45
Нагрузка на вторую ось, т	8,0	7,0	8,0	8,45
Нагрузка на заднюю тележку, т	16,0	19,8	16,0	19,4
Масса крана в минимальной комплектации, т*	32,0	33,8	32,0	36,3

Габаритные размеры КС-65715

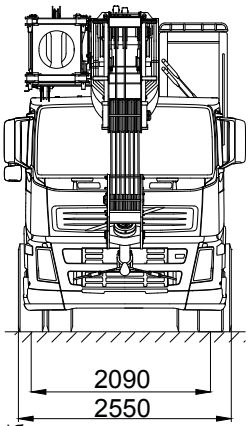

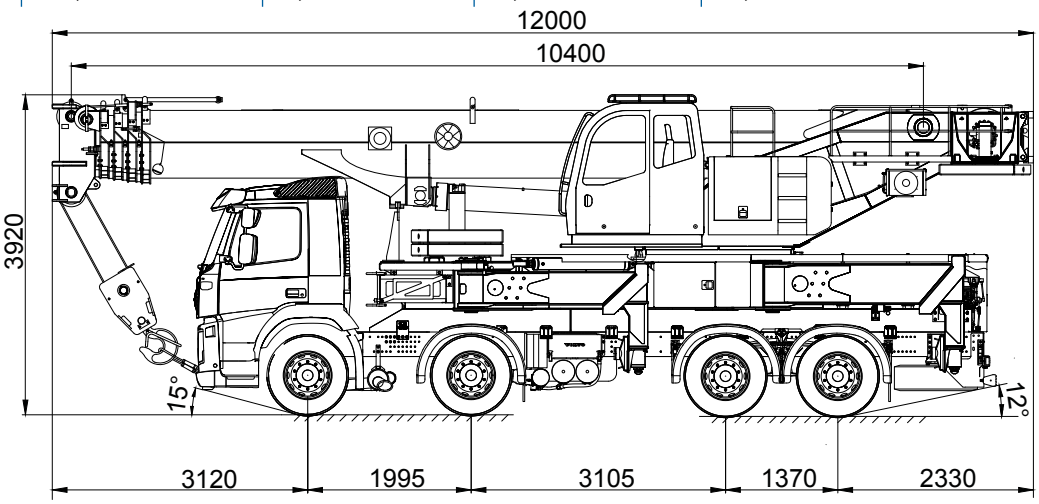

**без гуська, без дополнительных противовесов, без опор*

КРАНОВАЯ УСТАНОВКА КС-65715-(-)
ШАССИ VOLVO FM 11 (8x4) | КАМАЗ-65201 (8x4) | MAN TGS (8x4) | МЗКТ-652715 (8x8)

Грузоподъемность ..... **50 т**
Грузовой момент ..... **170 т*м**
Длина стрелы ..... **10,4 - 40,0 м**
Рабочий вылет ..... **2,5–38,0 м**
Длина гуська ..... **10,0; 17,0 м**

Макс. высота подъема крюка:
- 40,0 м основная стрела ..... **41,0 м**
- 40,0 м основная стрела + 17,0 м гусек ... **58,1 м**

Скорость подъема/опускания . **3,92–39,0 м/сек**
Скорость вращения поворотной платформы ..... до **1,46 об/мин**
Температура эксплуатации .. **от –40 до +40 °С**

Двигатель. **D11C300 | Cummins ISLe4 400-40 | D2066LF64-360 | ЯМЗ-652**
Транспортная скорость ..... **60 км/ч**

ГРУЗОВЫСОТНЫЕ ХАРАКТЕРИСТИКИ
СЕРИИ КС-65715-(-) *на примере КС-65715*

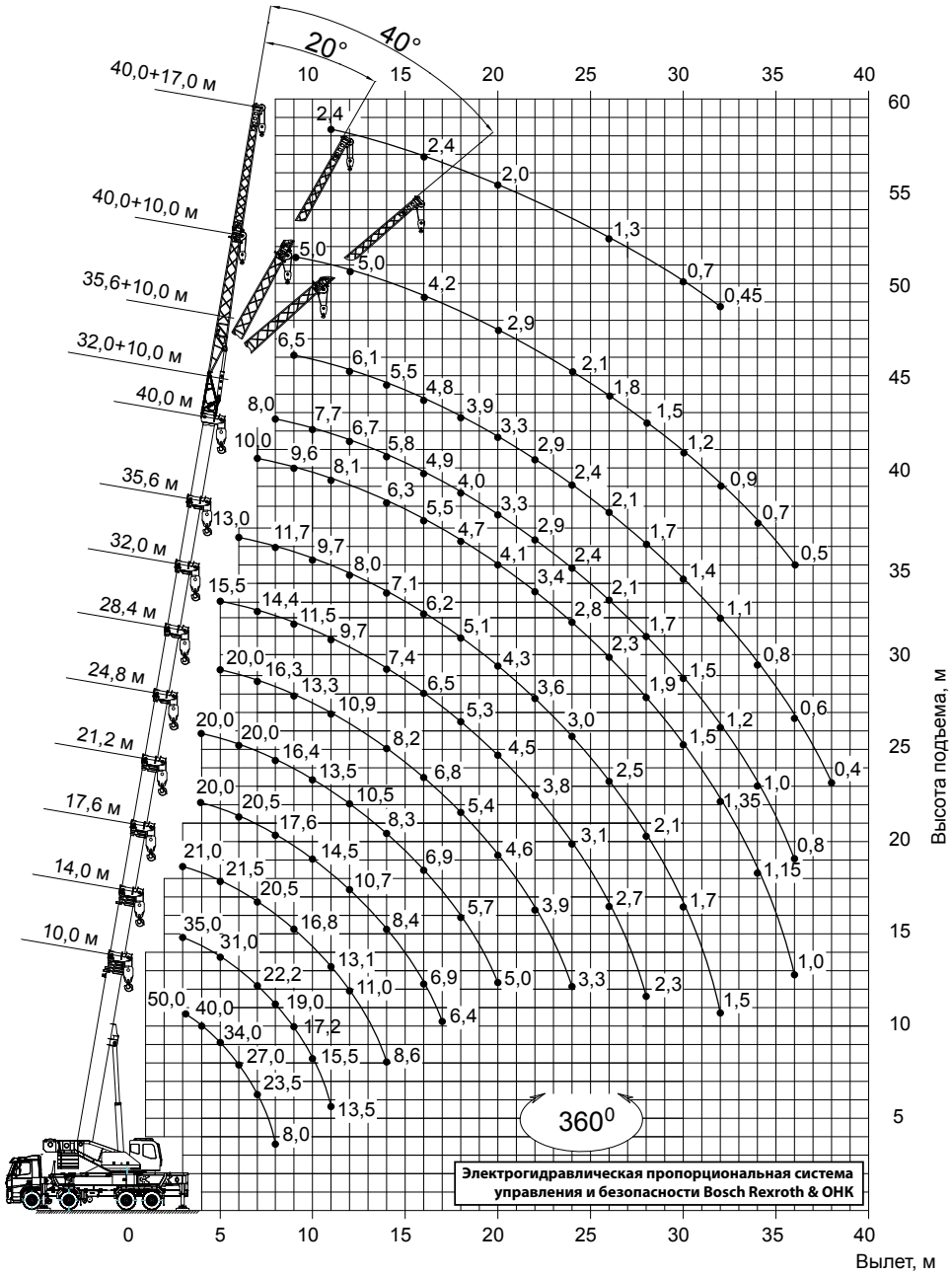

ОПОРНЫЙ КОНТУР
СЕРИИ КС-65715-(-)

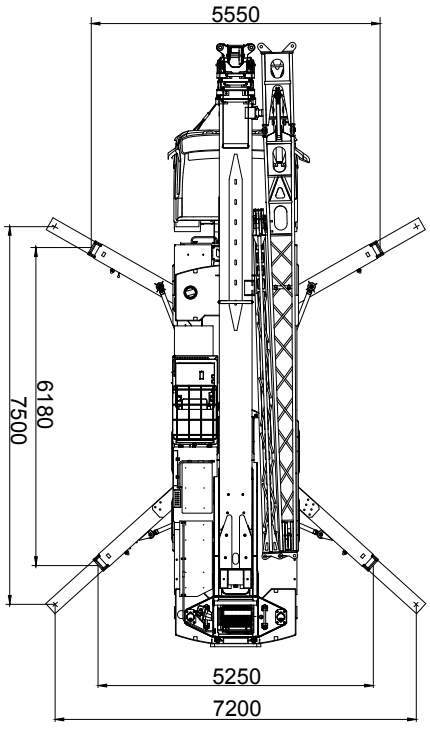



КС-65715-1

WWW.AVTOCRANE.RU

КС-65721-(-) ОВОИД

Автомобильные краны «ГАЛИЧАНИН» грузоподъемностью 60 тонн



* в зависимости от шасси

КРАНЫ «ГАЛИЧАНИН» серии КС-65721-(-) грузоподъемностью 60 тонн смонтированы на базе автомобилей VOLVO FM 13, МЗКТ-750110 и МЗКТ-652715 соответственно. Краны серии КС-65721-(-) созданы для работы в условиях современного города и обладают уникальными характеристиками маневренности, особыми грузовысотными характеристиками и способны поднять груз на высоту до 58,2 м.

ОВОИДНАЯ СТРЕЛА длиной 42 метра, двухступенчатый удлинитель стрелы, опорный контур 7,4 х 7,2 м, дополнительные противовесы, вспомогательная лебедка, одиночный блок, маслоохладитель— все эти и многие другие инновации призваны обеспечить высочайшие технические показатели на уровне мировых стандартов краностроения, высокий уровень надежности работы, удобство их эксплуатации и транспортировки.



КС-65721

МОДЕЛЬ	КС-65721	КС-65721-2	КС-65721-6
Шасси	VOLVO FM	МЗКТ-750110	МЗКТ-652714
Колесная формула	8х4	8х4	8х8
Общая длина, мм	14730	14730	14700
Высота, мм	3990	3990	4000
Ширина, мм	2550	2550	2550
Передний угол свеса	18°	17°	28°
Задний угол свеса	17°	15°	21°
Нагрузка на первую ось, т	9,0	9,3	10,2
Нагрузка на вторую ось, т	9,0	9,3	10,2
Нагрузка на заднюю тележку, т	22,2	22,8	24,6
Масса крана в минимальной комплектации, т*	40,2	41,4	45,0

Габаритные размеры КС-65721

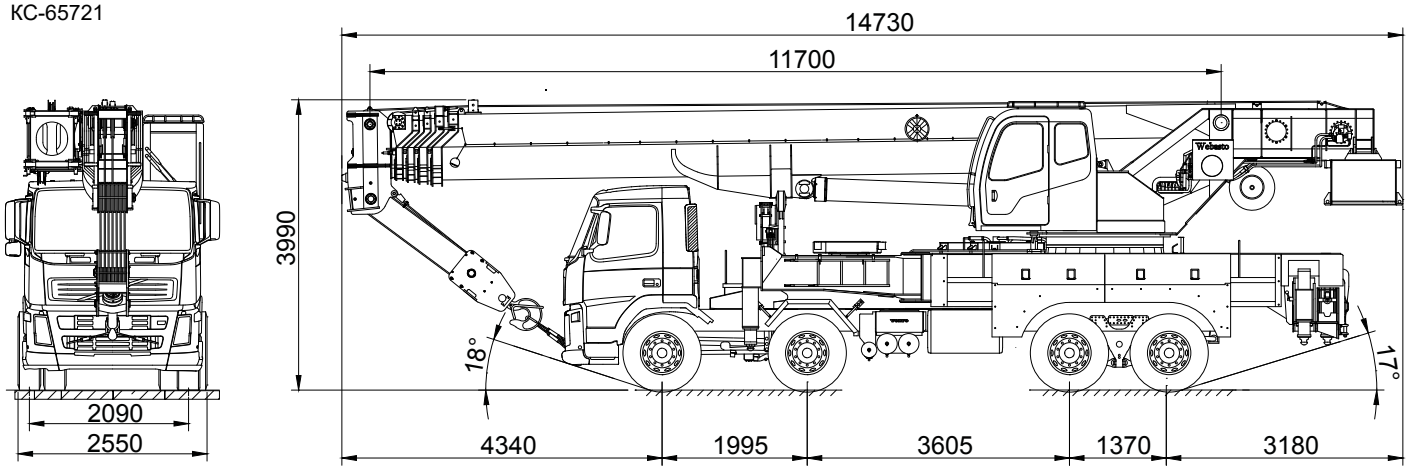

**без гуська, без дополнительных противовесов*

КРАНОВАЯ УСТАНОВКА КС-65721-(-)
ШАССИ VOLVO FM 13 (8x4) | МЗКТ-750110 (8x4) | МЗКТ-652714 (8x8)

Грузоподъемность ..... **60 т**
Грузовой момент ..... **195 т*м**
Длина стрелы ..... **11,7-42,0 м**
Рабочий вылет ..... **2,6–34,0 м**
Длина гуська ..... **9,1; 15,1 м**

Макс. высота подъема крюка:
- 42,0 м основная стрела ..... **43,2 м**
- 42,0 м основная стрела + 15,1 м гусек ... **58,2 м**

Скорость подъема/опускания ... **3,2–36,8 м/сек**
Скорость вращения поворотной платформы ..... до **1,6 об/мин**
Температура эксплуатации .. **от –40 до +40 °С**

Двигатель ..... **D13A400 | ЯМЗ-651 | ЯМЗ-652**
Транспортная скорость ..... **50 км/ч**

ГРУЗОВЫСОТНЫЕ ХАРАКТЕРИСТИКИ
СЕРИИ КС-65721-(-) *на примере КС-65721-2*

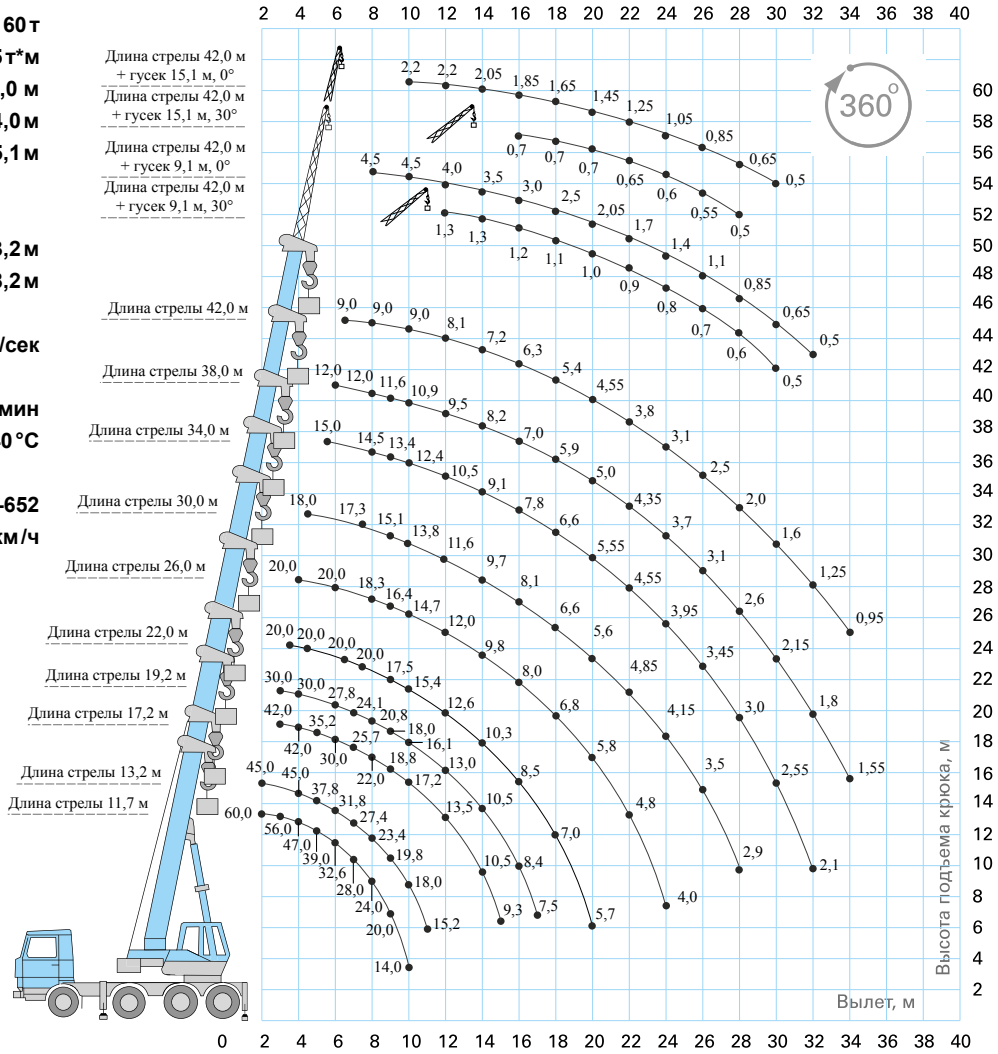

*Представленные грузовысотные характеристики носят справочный характер

ОПОРНЫЙ КОНТУР
СЕРИИ КС-65721-(-)

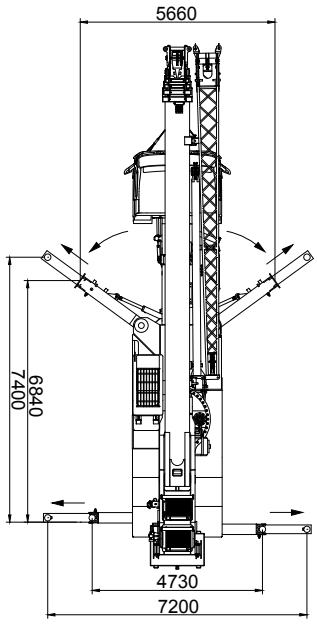



WWW.AVTOCRANE.RU

КС-75721-(-) ОВОИД

Автомобильные краны «ГАЛИЧАНИН» грузоподъемностью 70 тонн



* в зависимости от шасси

КРАНЫ «ГАЛИЧАНИН» серии КС-75721-(-) грузоподъемностью 70 тонн смонтированы на базе автомобилей VOLVO, МЗКТ, КАМАЗ, MAN, МЗКТ и Scania соответственно. Краны серии КС-75721-(-) созданы для работы в условиях современного города и обладают уникальными грузовысотными характеристиками и способны поднять груз на высоту до 58,2 м.

ОВОИДНАЯ СТРЕЛА длиной 42,0 м, двуступенчатый удлинитель стрелы с изменяемым углом наклона, уникальный опорный контур 7,4 х 7,2 м, дополнительные противовесы, одиночный блок, маслоохладитель — все эти и многие другие инновации призваны обеспечить высочайшие технические показатели на уровне мировых стандартов краностроения, высокий уровень надежности работы, эффективность их эксплуатациии и транспортировки.



КС-75721

МОДЕЛЬ	**КС-75721**	**КС-75721-1**	**КС-74721-2**	**КС-75721-3**	**КС-75721-6**	**КС-75721-8**
Шасси	VOLVO FM13	КАМАЗ-7330	МЗКТ-750120	MAN TGS	МЗКТ-652715	Scania P360
Колесная формула	8x4	10x4	10x4	8x4	8x8	8x4
Общая длина, мм	14730	14730	14730	14730	14730	14730
Высота, мм	3990	4000	4000	4000	4000	4000
Ширина, мм	2550	2550	2550	2550	2550	2550
Передний угол свеса	14°	21°	22°	20°	24°	20°
Задний угол свеса	17°	20°	20°	15°	20°	14°
Нагрузка на первую ось, т	9,0	8,75	9,25	8,1	10,2	8,2
Нагрузка на вторую ось, т	9,0	8,75	9,25	8,1	10,2	8,2
Нагрузка на заднюю тележку, т	22,2	16,0	16,0	25,5	24,6	25,25
Нагрузка на 5-ю ось, т	-	9,0	9,0	-	-	-
Масса крана в минимальной комплектации, т*	40,2	42,5	43,5	41,7	45,0	41,65

Габаритные размеры КС-75721

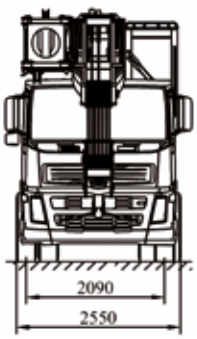

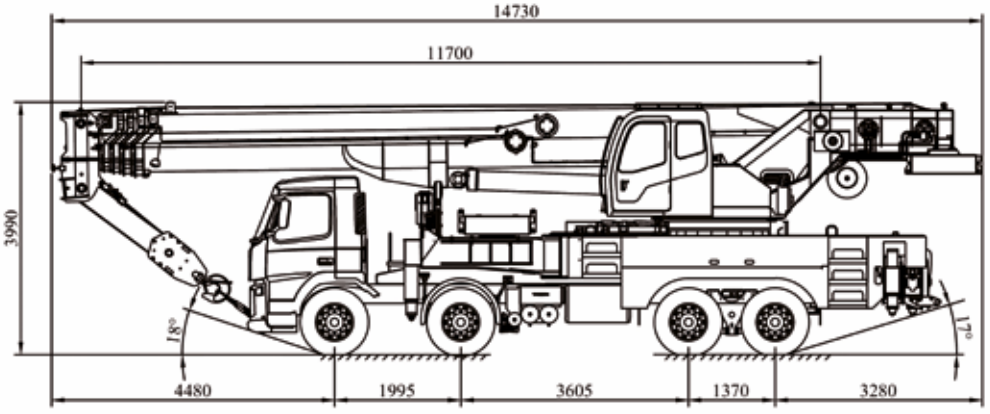

**без гуська, без дополнительных противовесов*

КРАНОВАЯ УСТАНОВКА КС-75721-(-)
ШАССИ VOLVO FM13 (8x4) | МЗКТ-750120 (10x4) | КАМАЗ-7330 (10x4) | MAN TGS (8x4) | МЗКТ-652715 (8x8) | Scania P360 (8x4)

Грузоподъемность ..... **70 т**
Грузовой момент ..... **231 т*м**
Длина стрелы ..... **11,7-42,0 м**
Рабочий вылет ..... **2,6–38,0 м**
Длина гуська ..... **9,1; 15,1 м**

Макс. высота подъема крюка:
- 42,0 м основная стрела ..... **43,2 м**
- 42,0 м основная стрела + 15,1 м гусек ... **58,2 м**

Скорость подъема/опускания ... **3,2–36,8 м/сек**
Скорость вращения поворотной платформы ..... до **1,6 об/мин**
Температура эксплуатации .. **от –40 до +40 °С**

Двигатель ..... **D13A400 | ЯМЗ-651 | Cummins ISLe4 400-40 | D2066LF64-360 | ЯМЗ-652 | DC 13 114 360**
Транспортная скорость ..... **50 км/ч**

ГРУЗОВЫСОТНЫЕ ХАРАКТЕРИСТИКИ
СЕРИИ КС-75721-(-) *на примере КС-75721*

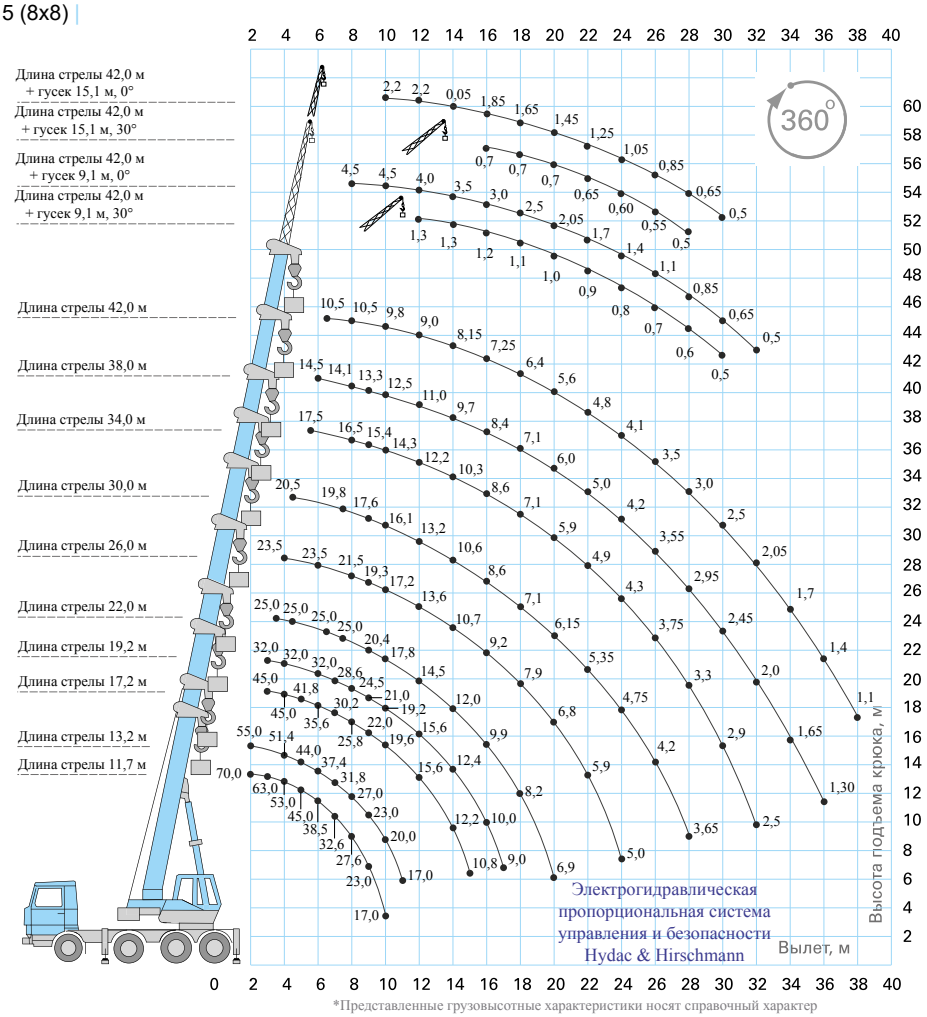

*Представленные грузовысотные характеристики носят справочный характер

ОПОРНЫЙ КОНТУР
СЕРИИ КС-75721-(-)

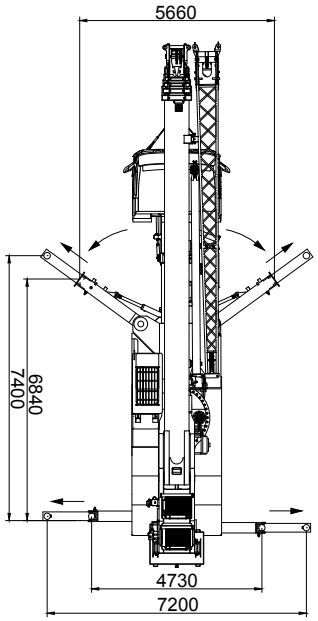



КС-75721-1

WWW.AVTOCRANE.RU

КС-85713

Автомобильный кран «ГАЛИЧАНИН» грузоподъемностью 100 тонн

Кран стреловой КС-85713 грузоподъемностью 100т монтируется на шасси Volvo FM13 (МЗКТ-740001) с колесной формулой 10 х 4. Создан для замены китайских и европейских большегрузных кранов, обладает уникальными характеристиками и способен поднять груз на высоту до 81,7 м. Шасси обладает большой несущей способностью, надежностью и легкостью управления, что позволяет использовать кран на объектах с различными типами подъездных путей.

Стрела «ОВОИД» изготовлена в соответствии с современными тенденциями мирового краностроения. Длина стрелы во втянутом положении 13,6 м, в полностью выдвинутом состоянии всех секций составляет 51,0 м, за счет установки гуська с дополнительными проставными секциями длина стрелы увеличивается до 69,0 м. Возможность телескопирования стрелы с грузом на крюке позволяет крану выполнять специальные задания: устанавливать грузы в труднодоступных местах, проносить их среди смонтированных конструкций.

Максимальный размер опорного контура (8,6х7,8) достигается за счет применения нестандартной конструкции нижней рамы и выносных опор, благодаря чему кран получил возможность производить работы с грузами в круговой зоне 360 градусов без потерь грузовысотных характеристик в передней рабочей зоне «над кабиной».

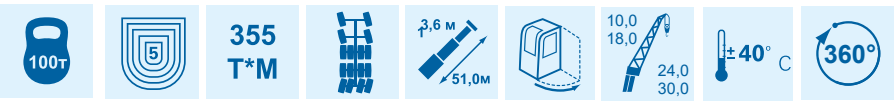



КС-85713

МОДЕЛЬ	КС-85713	КС-84713-2
Шасси	VOLVO FM 13	МЗКТ-740001
Колесная формула	10х4	10х4
Общая длина, мм	15450	15450
Высота, мм	3950	3995
Ширина, мм	2750	2750
Передний угол свеса	13°	25°
Задний угол свеса	14 °	13 °
Нагрузка на первую ось, т	9,2	9,8
Нагрузка на вторую ось, т	9,2	9,8
Нагрузка на заднюю тележку, т	24,0	24,0
Нагрузка на 5-ю ось, т	12,0	12,0
Масса крана в минимальной комплектации, т*	54,4	55,4

На кране применяется электро-пропорциональная система управления крановыми операциями **LUDV**, которая позволяет разделять потоки рабочей жидкости независимо от давления для независимого совмещения рабочих операций с приводом от отдельного двигателя, установленного на поворотной раме. Такой привод обеспечивает быстрое и точное регулирование расхода рабочей жидкости, уменьшает потери давления, выделение тепла и демонстрирует значительное энергосбережение. Применение данной системы снижает потребление топлива в крановом режиме на 10%. Основной частью комплектующих гидрооборудования нового крана являются гидрокомпоненты **Bosch Rexroth** - признанного лидера в данной области. На кране установлен отечественный прибор безопасности **Арзамасского** электромеханического завода, положительно зарекомендовавший себя на других автокранах **«ГАЛИЧАНИН»**.

Габаритные размеры КС-85713

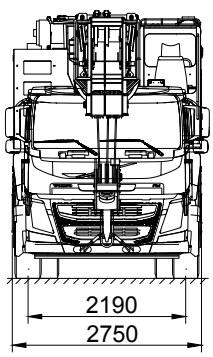

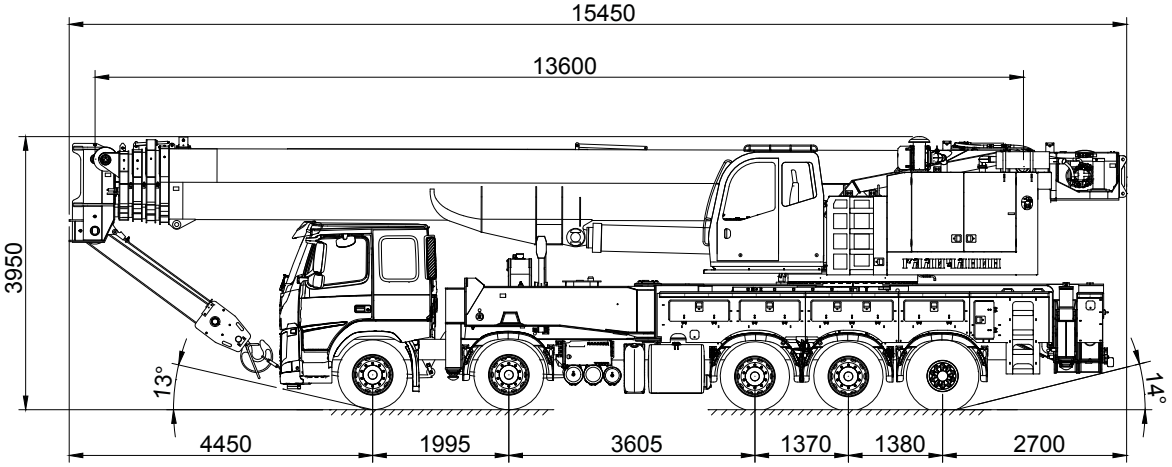

**без гуська, без дополнительных противовесов*

КРАНОВАЯ УСТАНОВКА КС-85713 | КС-84713-2
ШАССИ VOLVO FM 13 (10x4) | МЗКТ-740001 (10x4)

Грузоподъемность **100 т**
Грузовой момент **355 т*м**
Длина стрелы **13,6-51,0 м**
Рабочий вылет **2,6–51,0 м**
Длина гуська **10,0; 18,0; 24,0; 30,0 м**

Макс. высота подъема крюка:
- 51,0 м основная стрела **51,7 м**
- 51,0 м основная стрела + 18,0 м гусек **68,5 м**
- 51,0 м основная стрела + 30,0 м гусек **81,7 м**

Скорость подъема/опускания.... **2,57-39,0 м/сек**
Скорость вращения поворотной платформы..... до **1,7 об/мин**
Температура эксплуатации ..... **от –40 до +40 °С**

Двигатель **D13A400, ЯМЗ-652**
Транспортная скорость **50 км/ч**

ГРУЗОВЫСОТНЫЕ ХАРАКТЕРИСТИКИ
КС-85713

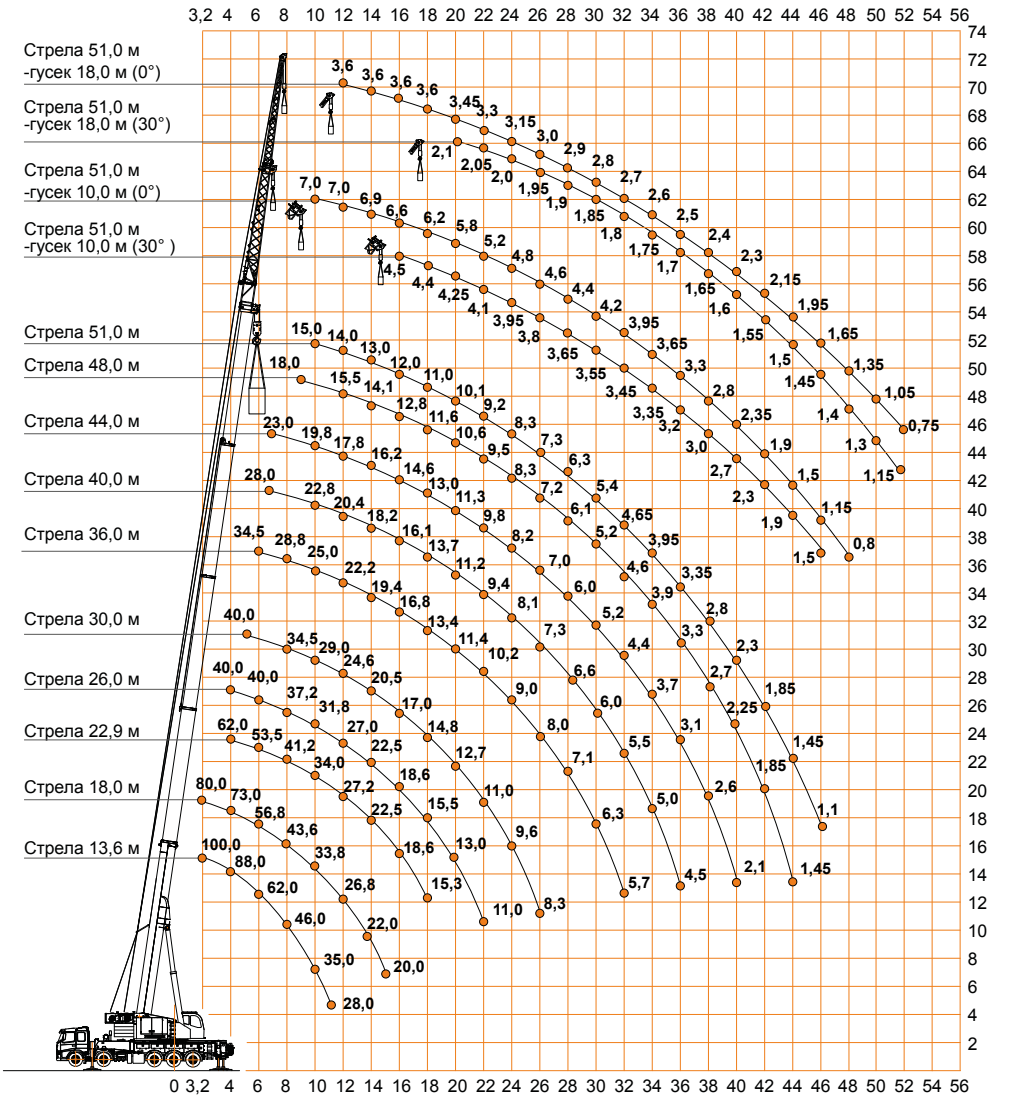

ОПОРНЫЙ КОНТУР
КС-85713

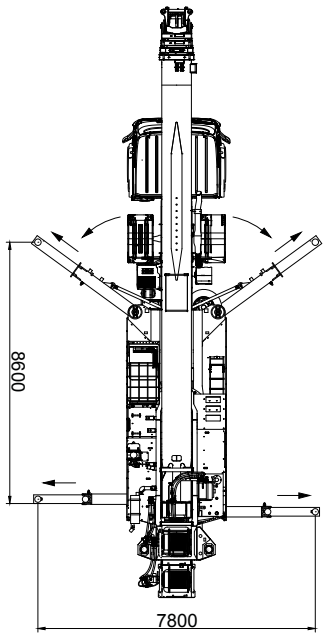



КС-84713-2 на шасси МЗКТ-740001 (10x4)

WWW.AVTOCRANE.RU

Подъемники-краны стреловые ПКС-55713-(-)К-3

На базе автомобильных кранов серии КС-55713-(-)К-3

ПОДЪЕМНИК-КРАН СТРЕЛОВОЙ - это полноценный автокран грузоподъемностью 25т и подъемник, способный поднять груз до 250кг на высоту до 30,7м.

ОСНОВНЫЕ ПРЕИМУЩЕСТВА:

- две машины в одной;
- простота монтажа люльки;
- транспортировка люльки в составе автокрана;
- большая зона обслуживания подъемника;
- высокая надежность за счет применения импортных комплектующих;
- уменьшение транспортных и эксплуатационных расходов за счет совмещения 2 машин в 1;
- небольшое увеличение стоимости;



ПКС-55713-1К-3

МОДЕЛЬ	**ПКС-55713-1К-3**	**ПКС-55713-3К-3**	**ПКС-55713-5К-3**	**ПКС-55713-6К-3**
Шасси	КАМАЗ-65115 (6х4)	УРАЛ-5557 (6х6)	КАМАЗ-43118 (6х6)	МАЗ-6312В3 (6х4)
Колесная формула	6х4	6х6	6х6	6х4
Общая длина, мм	12000	11900	11995	11980
Высота, мм	3830	3985	3980	3960
Ширина, мм	2500	2500	2500	2500
Передний угол свеса	27°	28°	39°	18°
Задний угол свеса	11,5°	14°	14°	14°
Нагрузка на первую ось, т	6,0	6,0	6,0	7,1
Нагрузка на заднюю тележку, т	16,0	15,0	15,0	16,0
Масса подъемника-крана в транспортном положении, т	22,0	21,0	21,0	23,1

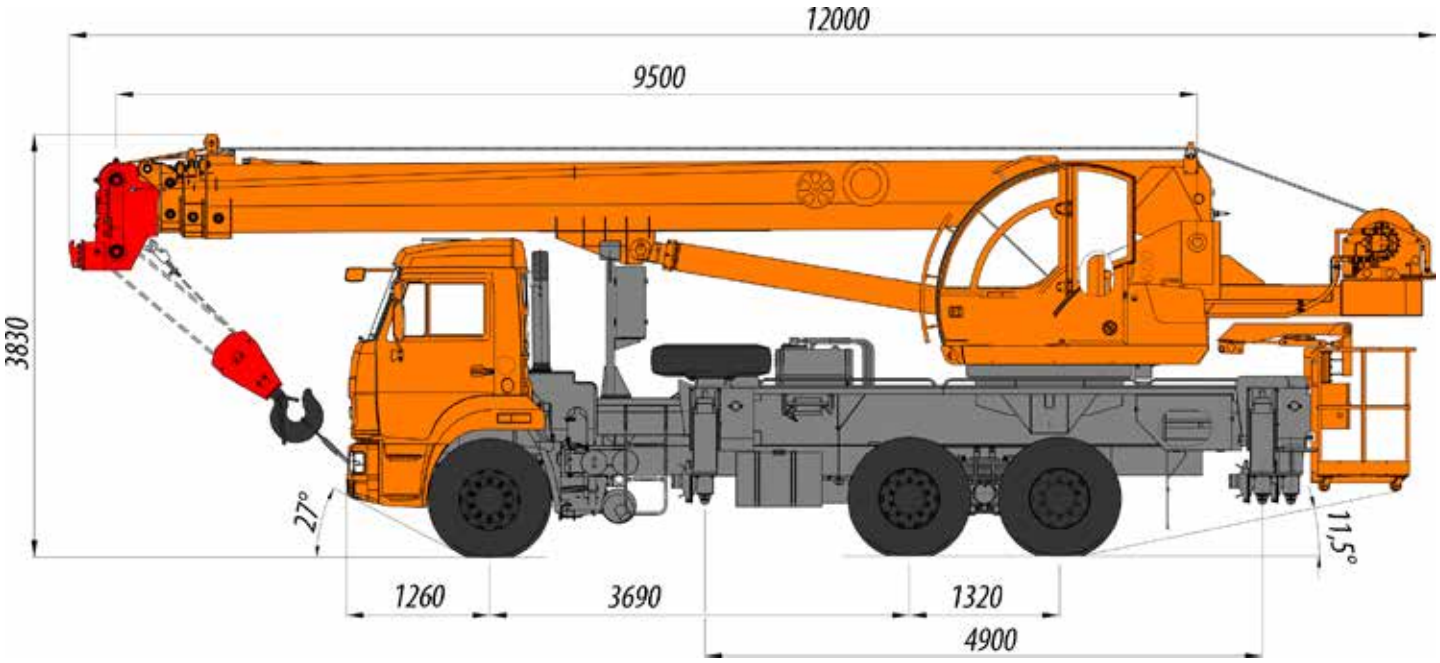

ЗОНА ОБСЛУЖИВАНИЯ СЕРИИ ПКС-55713-(-)К-3
на примере ПКС-55713-1К-3

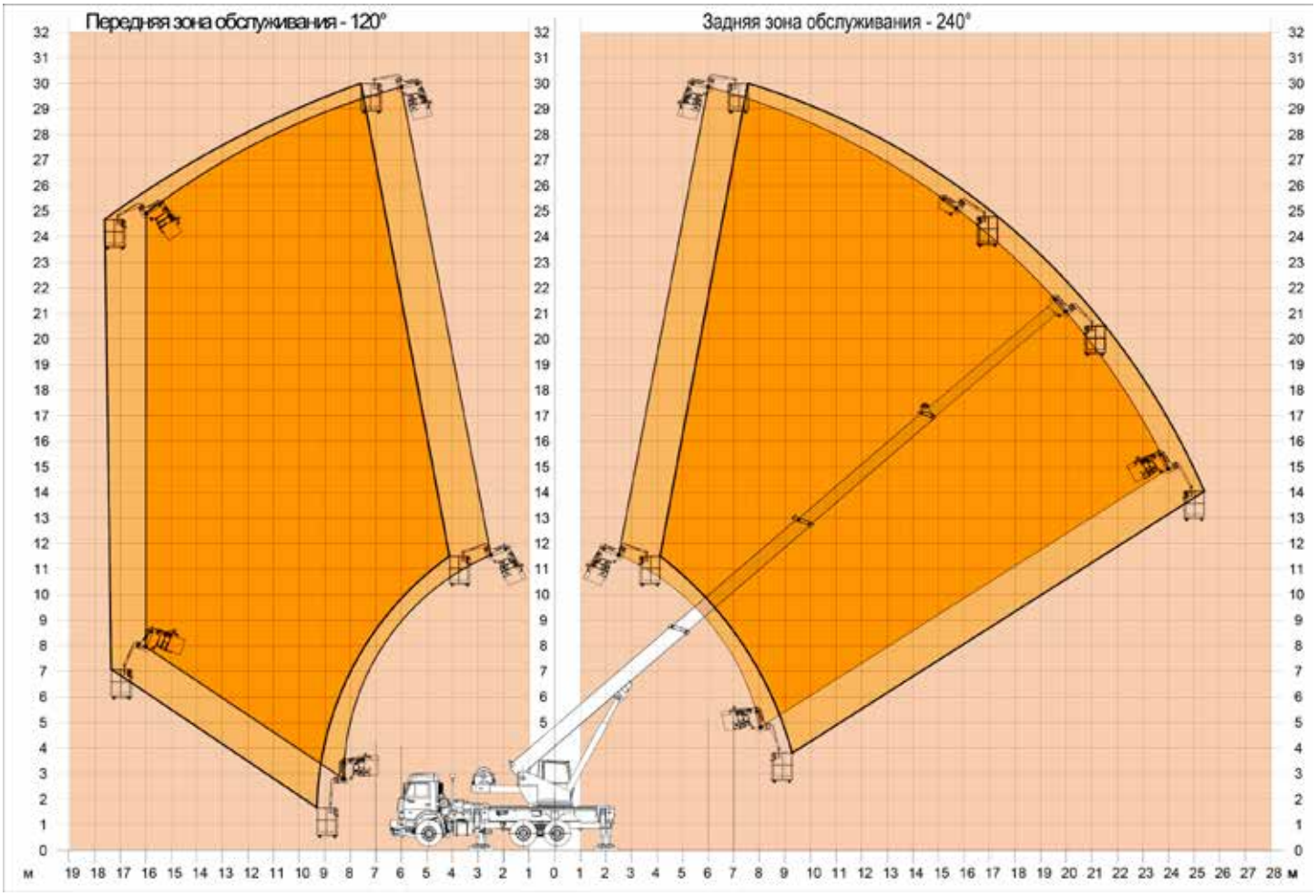

ХАРАКТЕРИСТИКИ СЕРИИ ПКС-55713-(-)К-3
в режиме подъемника

Грузоподъемность люльки ..... **250 кг**
Высота подъема ..... **30,7 м**
Макс. вылет:
- задний сектор ..... **25,5 | 19,0 | 19,2 | 27,0 м**
- передний сектор ..... **17,5 | 10,2 | 10,2 | 17,0 м**

Время подъема люльки
на наибольшую высоту ..... **310 с**
Частота вращения с люлькой:
- стрела до 18,0 м ..... **0,4 об/мин**
- стрела более 18,0 м ..... **0,2 об/мин**

Угол поворота ..... **360°**
Температура эксплуатации .. **от –40 до +40 °С**
Двигатель.... **Cummins ISB6.7e4 | ЯМЗ-53622 | КамАЗ-740 | ЯМЗ-5361**
Транспортная скорость ..... **60 км/ч**



ПКС-55713-5К-3



WWW.AVTOCRANE.RU

Подъемник-кран стреловой ПКС-55713-(-)К-4В

НОВИНКА 2016 !



ПКС-55713-5К-4В

МОДЕЛЬ	ПКС-55713-1К-4В	ПКС-55713-3К-4В	ПКС-55713-5К-4В	ПКС-55713-6К-4В
Шасси	КАМАЗ-65115	Урал-5557	КАМАЗ-43118	КС-55713-6К-4В
Колесная формула	6х4	6х6	6х6	6х4
Общая длина, мм	11960	11900	12000	12000
Высота, мм	3740	3880	3970	3870
Ширина, мм	2500	2500	2500	2500

ПОДЪЕМНИК-КРАН СТРЕЛОВОЙ - это полноценный автокран грузоподъемностью 25т и подъемник, способный поднять груз до 250кг на высоту до 33,3 м. и люльку на высоту до 35 метров !

ОСНОВНЫЕ ПРЕИМУЩЕСТВА:
- две машины в одной;
- простота монтажа люльки;
- транспортировка люльки в составе автокрана, сверху на опорной раме;
- большая зона обслуживания подъемника;
- уменьшение транспортных и эксплуатационных расходов за счет совмещения 2 машин в 1;
- небольшое увеличение стоимости;
- **переход из режима крана в режим люльки - 15 мин !**

Габаритные размеры ПКС-55713-5К-4В

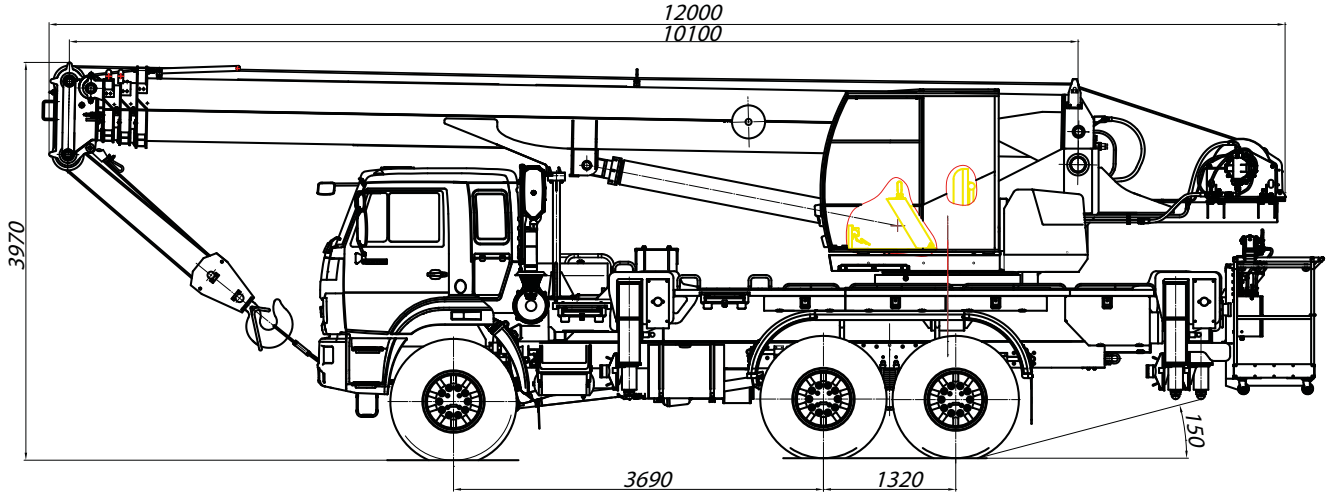

Подъемник-кран стреловой ПКС-55713-(-)-12

Подъемник - кран стреловой ПКС-55713-(-)-12, на базе любых автокранов со стрелами 21 и 28 метров и высотой подъема люльки до 12 метров !



ПКС-55713-1К-12

Основные технические характристики в режиме ПОДЪЕМНИК

ХАРАКТЕРИСТИКИ	
Максимальная высота подъема платформы, м	12
Максимальный вылет , в задней зоне (240 °)	28
Максимальный вылет в передней зоне (120 °)	14
Грузоподъемность, кг	250
Масса рабочей платформы, кг	180
Габаритные размеры рабочей платформы, мм ДхШхВ	1500х800х1200

Компоненты оборудования ПКС





Люлька оборудована гидравлической системой гравитационного горизонтирования люльки, датчиком усилия, краном переключения режимов «Монтаж люльки»/»Работа», быстроразъёмным разъёмом присоединения люльки к оголовку стрелы

Пульт управления в люльки состоит из кнопок сигнала, остановки двигателя и кнопки аварийной остановки

На штанге стойки люльки расположен блок включающий в себя: кран «Байпас»переключения режимов «Монтаж люльки»/»Работа»,гидроцилиндр и электромагнитный клапан системы гравитационного горизонтирования, датчик контроля горизонта, датчик крана «Байпас»



Зоны обслуживания ПКС-55713-1К

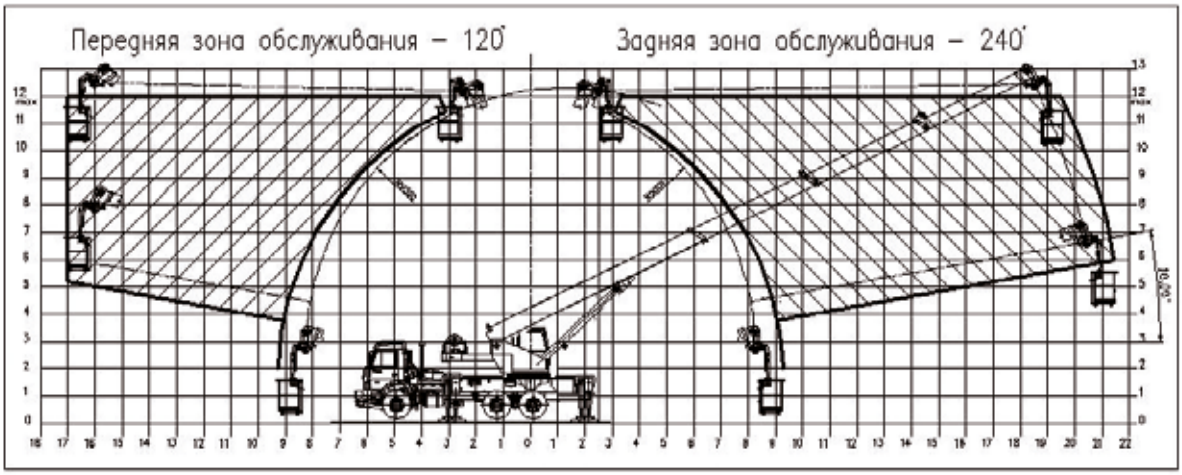

WWW.AVTOCRANE.RU

КМУ-15 “ГАЛИЧАНИН“

КМУ «Галичанин» монтируются на шасси бортовых автомобилей различных модификаций отечественного и импортного производства, с размещением между кабиной и кузовом автомобиля, путём частичной обрезки кузова или его смещением. Кран состоит из телескопической стрелы изготовленной из высококачественной стали. Крюк подвешен с помощью тросовой системы.
Кран манипулятор «ГАЛИЧАНИН» может управляться с помощью современного пульта дистанционного управления, что позволяет значительно сэкономить время и число работников. В данном случае все работы выполняются одним человеком - оператором-водителем автокрана.

Манипулятор имеет следующие преимущества:

- Непосредственное поднятие груза можно осуществлять как с помощью лебёдки кран-манипулятора, так и путём выдвижения стрелы (внутренними цилиндрами), или поднятием стрелы (главным цилиндром) кран-манипулятора.
- Точное позиционирование груза за счет наличия тросовой подвески крюка, в отличие от обычного манипулятора, не имеющего данной опции.
- Поочередное выдвижение телескопируемых секций, позволяющее максимально использовать грузовой момент.
- Возможность подъема и опускания груза из-за препятствия (заборы, стены либо иные препятствия).

15 Т*М | 6 | ±40℃ | * в зависимости от шасси



КМУ-15 «ГАЛИЧАНИН»

Характеристики

*Грузовой момент, т*м*	**15,0**
Максимальный рабочий радиус,м	**19,0**
Максимальная высота подъема, м	**22,0**
Количество секций	**6**
Скорость вращения, об/мин	**до 2,5**
Грузоподъемность нетто, т	
-максимальная	**6,6**
-на максимальном вылете	**0,3**
Угол поворота колонны, град	**Полноповортный, без ограничений угла поворота**
Угол наклона стрелы, град.:	
- выше горизонта;	**76**
- ниже горизонта	**17**
Масса КМУ, т.	**2,9**

Габаритные размеры
КМУ-15 «ГАЛИЧАНИН» на шасси КАМАЗ-43118

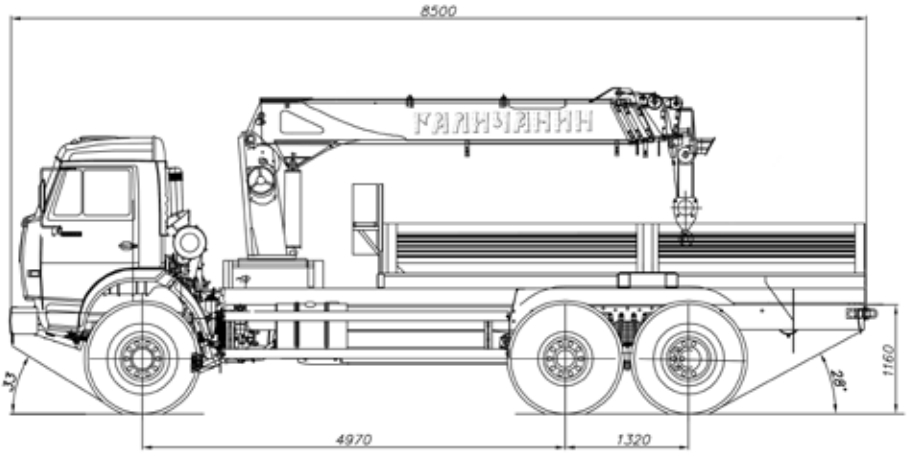



КМУ-15 “ГАЛИЧАНИН“

ГРУЗОВЫСОТНЫЕ ХАРАКТЕРИСТИКИ

КМУ-15 “ГАЛИЧАНИН”

значения грузоподъемности

указаны в кг.

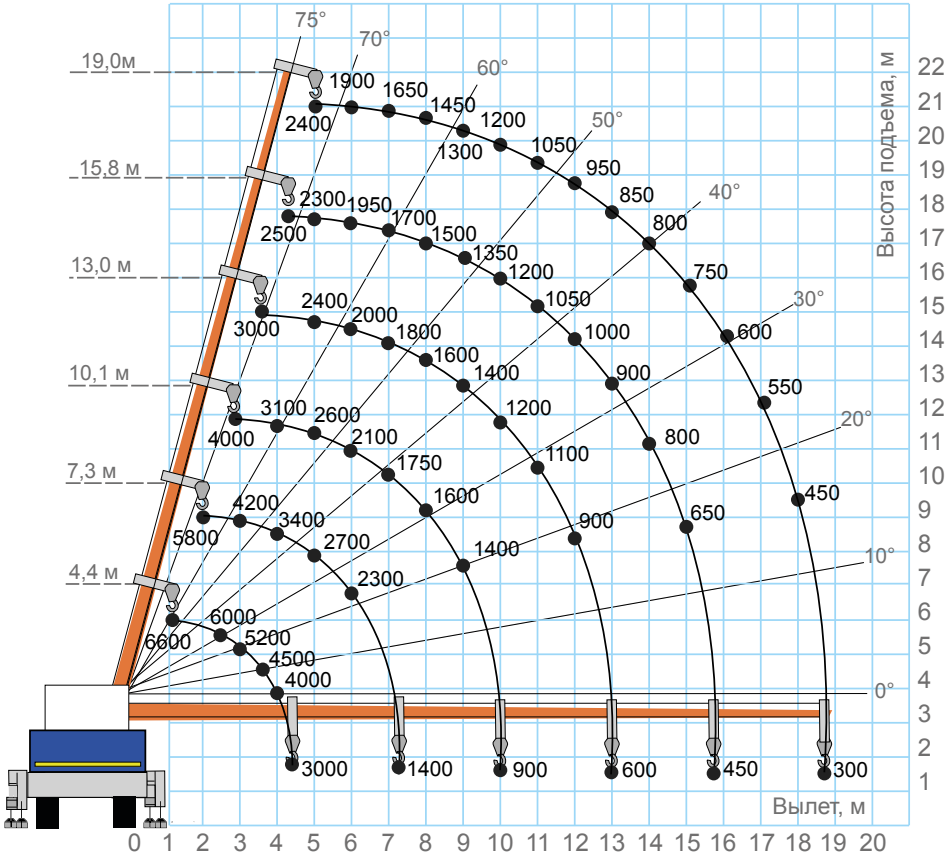



Шестисекционная телескопическая стрела



Нижний пост управления выносными опорами



Верхний пост управления рабочими операциями

WWW.AVTOCRANE.RU

Универсальный сваебойный агрегат УСА-2

На базе автомобильного крана КС-55729-5М



УСА-2 выполняет крановые, сваебойные и буровые операции, а так же способен завинчивать винтовые сваи и работать с люлькой для подъема людей.

Благодаря специальной кинематике копровой мачты достигается вылет 7,0 м при вертикальном положении мачты, а так же обеспечивается возможность бесступенчатого регулирования угла наклона в пропорции 1:4 в продольной плос-кости.

Для монтажа дополнительного оборудования не требуется привлечение вспомогательных строительно-монтажных средств.

Наличие поворотной платформы дает возможность производить забивку сразу нескольких свай с одной стоянки.

Благодаря запатентованной системе блокировки подвески базового шасси, УСА-2 способен передвигаться по строительной площадке с установленным дополнительным оборудованием или грузом.

Колесное шасси позволяет передвигаться по бездорожью, а также использовать асфальтированные дороги общего назначения.

В составе УСА-2 применяется шасси КАМАЗ-6560, которое отлично зарекомендовало себя в эксплуатации кранов ГАЛИЧАНИН. Шасси обладает превосходной проходимостью и несущей способностью, а так же широко применяется в различных отраслях народного хозяйства и в военной отрасли.



Технические данные

Грузоподъемность крана, т.	32,0
*Грузовой момент, т*м.*	128
Тип дизель молота	МСДТ 1250 и МСДТ1800
Длина сваи, м.	до 12,0
Рабочий сектор, град.	240
Угол наклона мачты, град.	+14°…. - 14°
Грузополъемность люльки, кг.	250
Высота подъема люльки, м.	12
*Крутящий момент гидровращателя,кН*м*	85,0

Транспортные размеры
КС-55729-5М

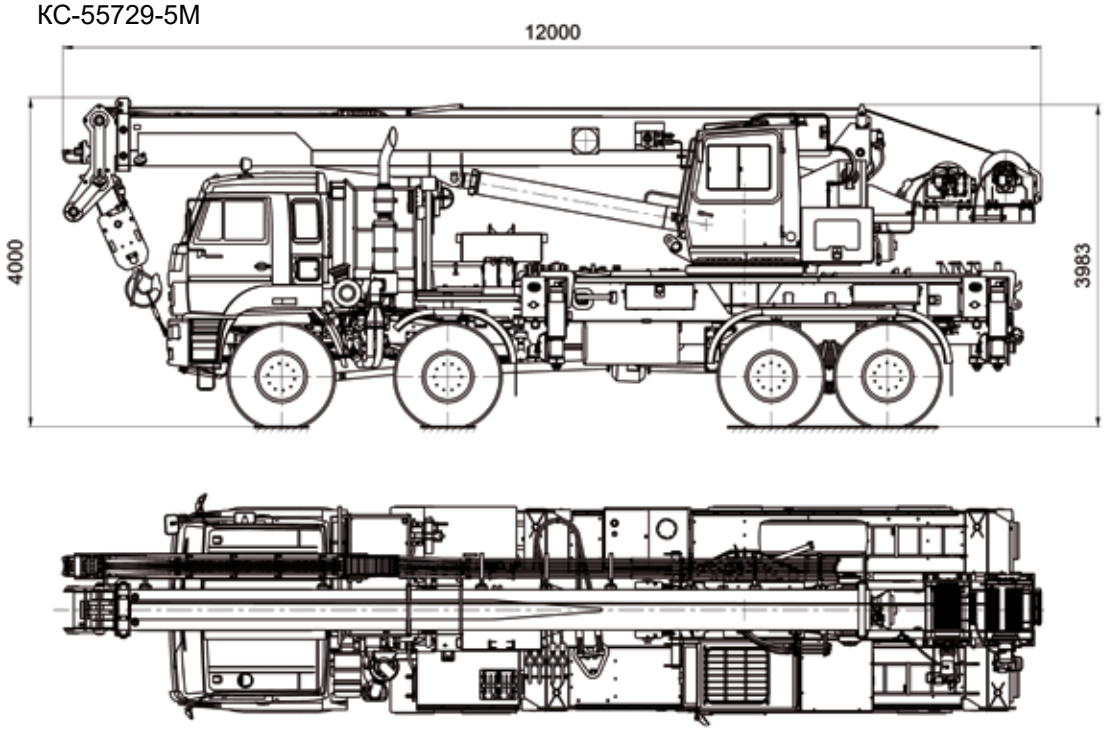

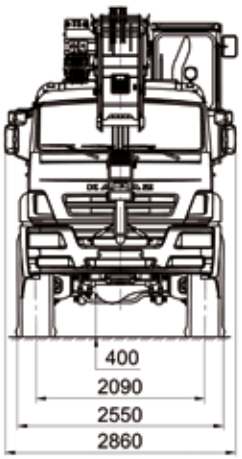

Кран КС-55729-5М

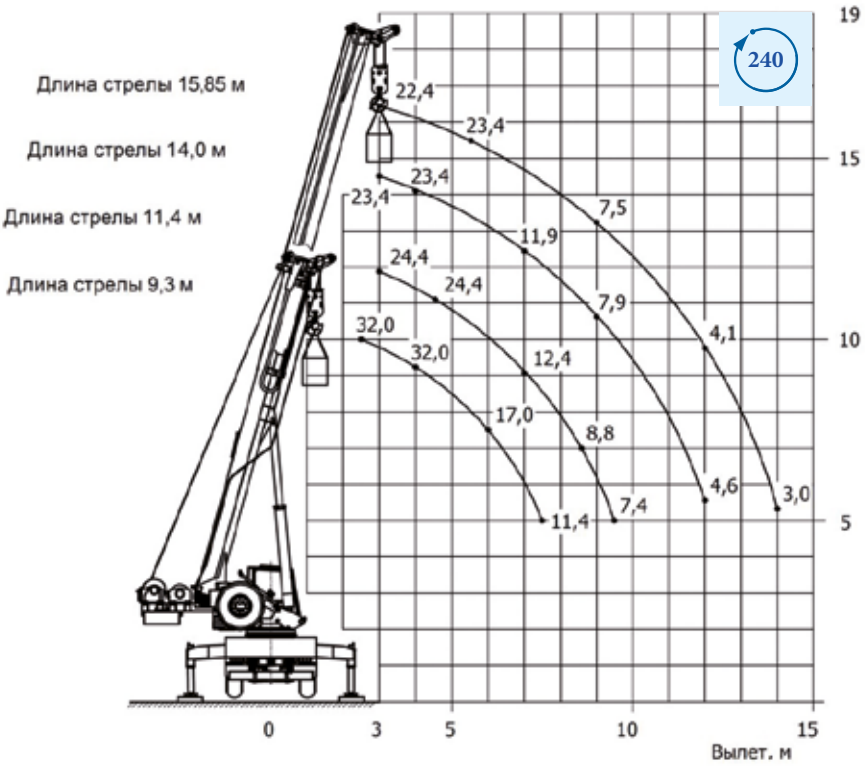

Люлька поворотная (опция)



Копровое оборудование (опция)



Винтовые сваи (опция)



WWW.AVTOCRANE.RU

РДК-36

Гусеничный полноповоротный кран «Клинцы» грузоподъемностью 36 тонн

RDK-36



СТРЕЛОВОЙ, САМОХОДНЫЙ ГУСЕНИЧНЫЙ КРАН RDK-36
предназначен для погрузочно-разгрузочных и строительно-монтажных работ с преимущественным использованием на стационарных объектах без частых перебазировок на большие расстояния. Простота и надежность конструкции, а так же преимущества использования гусеничного хода позволяют применять данный кран в тяжелых условиях на неподготовленных площадках с углом наклона до 3 градусов.

Неоспоримым достоинством данной модели крана является его малая транспортная высота.

В транспортном положении кран включает в себя:

поворотная платформа с установленной на нее корневой секцией стрелы;
гусеничный ход;
противовес – не установлен.

Элементы основного и сменного стрелового оборудования, крюковые обоймы и противовес перевозятся отдельно.

Конструкция портала крана продумана таким образом, что при монтаже и демонтаже крана на строительной площадке нет необходимости повторной запасовки каната: единожды выполненная, она обеспечивает перевод крана из транспортного положения в рабочее и обратно. Кроме того, с помощью заднего (малого) портала обеспечивается навешивание противовесов. Таким образом, кран автономно, без привлечения дополнительных грузоподъемных средств обеспечивает собственную сборку и разборку.

Ходовое устройство выполнено с телескопируемыми гусеничными тележками. Это позволяет иметь небольшой габарит при транспортировке и увеличенный размер опорной площади при выполнении крановых операций. Механизм телескопирования хорошо отработан и соответствует инновационным решениям мирового уровня. За счет особой конструкции ходовой части и развитого опорного контура, который образуют гусеничные тележки в рабочем положении, кран обладает единой грузовой характеристикой во всем секторе 360° и может передвигаться с грузом на крюке, масса которого составляет 32 тонны.

Тележка производства Sampierana (Италия) или производства АО “Клинцовский автокрановый завод“



ТРАНСПОРТНЫЕ ГАБАРИТЫ РДК-36

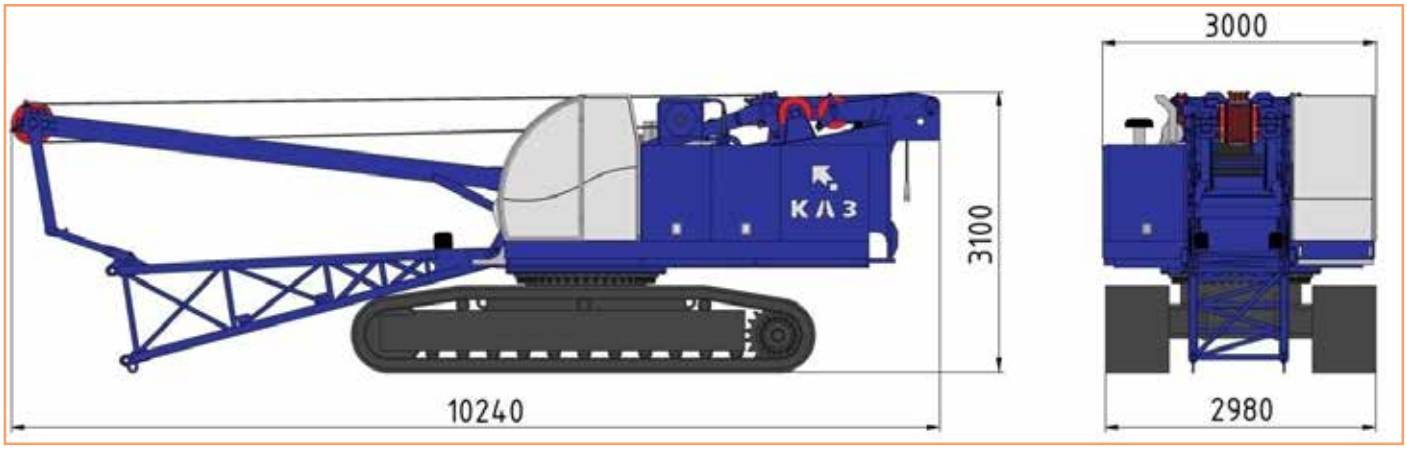

ГУСЕНИЧНЫЙ КРАН RDK-36

Грузоподъемность ..... 36 т
Грузовой момент ..... 150 т/м
Длина стрелы ..... 15–40 м
Жесткий гусек ..... 5 и 10 м
Маневровый гусек ..... 15 и 20 м
Противовес ..... 14 т

Макс. высота подъема крюка:
- 15–40 м основная стрела ..... 14,9–39,6 м
- 30,2 м основная стрела + 15 м маневровый гусек ..... 43,9 м
- 30,2 м основная стрела + 20 м маневровый гусек ..... 49,2 м

Скорость подъема/опускания ..... 4 м/мин
Скорость вращения поворотной платформы ..... 0,3–0,96 об/мин
Температура эксплуатации ..... от –40 до +40 °С

Шасси ..... гусеничный ход
Двигатель ..... Deutz
Транспортная скорость ..... 1 км/ч
Вес крана в транспортном положении ..... 30,5 т
Вес крана в рабочем положении
со стрелой 15 метров ..... 47,05 т
со стрелой 40 метров ..... 49,35 т

ГРУЗОВЫСОТНЫЕ ХАРАКТЕРИСТИКИ RDK-36

ОСНОВНОЙ ПОДЪЕМ
противовес 14 т
уклон площадки ±0,5°

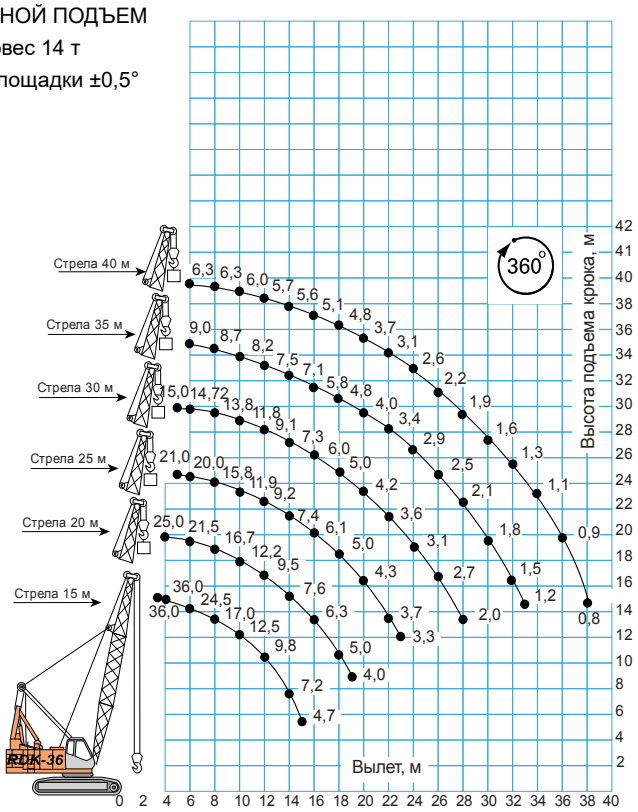

ЖЕСТКИЙ ГУСЕК 10 м
противовес 14 т
уклон площадки ±0,5°

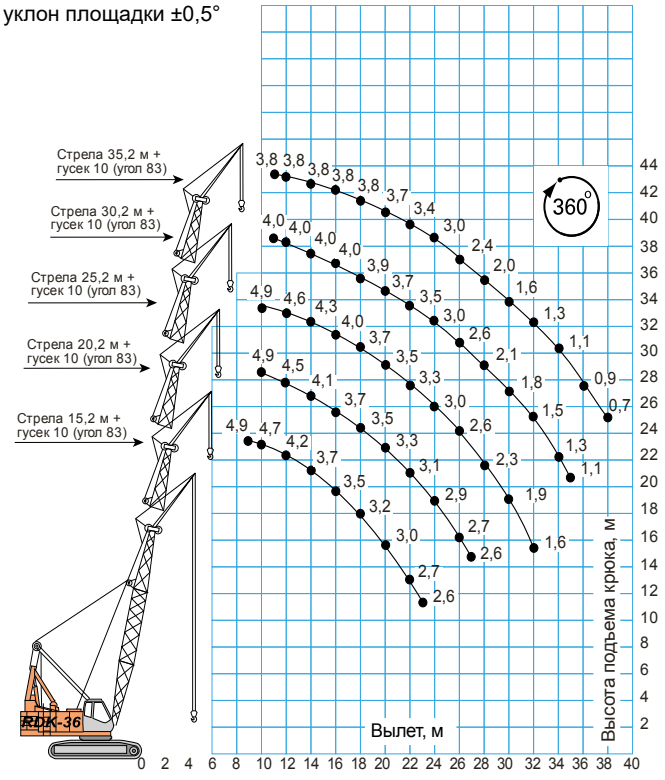

МАНЕВРОВЫЙ ГУСЕК 15 м и 20 м
противовес 14 т
уклон площадки ±0,5°

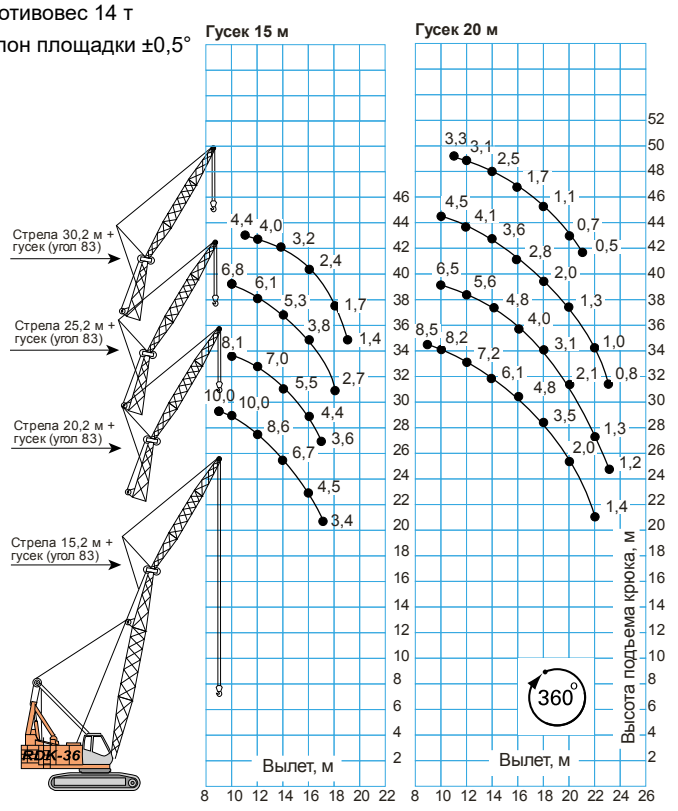

WWW.AVTOCRANE.RU

РДК-50Т

Гусеничный кран «Клинцы» с телескопической стрелой грузоподъемностью 50 тонн



Первый в России гусеничный кран с телескопической стрелой. Такое исполнение сводит на нет подготовительный период при доставке крана на объект, тем самым сокращая общий период времени проведения работ, а так же на его дальнейшую транспортировку.



RDK-50T

Преимущества крана РДК-50Т

А. По отношению к автомобильному крану - компактность (малогабаритность):

- Выполнение работ на неподготовленных площадках, в условиях бездорожья и ограниченного пространства;
- Способность перемещаться с грузом на крюке;
- Более высокие грузовысотные характеристики, особенно на средних и дальних вылетах стрелы;
- Возможность работать с грузом на уклонах до 30°;
- Имеет меньшую нагрузку (давление) на грунт, за счет большей опорной поверхности ходовой части;
- Способность выполнять многоцелевые задачи с применением навесного оборудования.

Б. По отношению к гусеничному крану с решетчатой стрелой:

- Мобильность перевода из транспортного положения и обратно;
- Удобство при транспортировке между объектами (минимальное количество транспортных средств для перевозки);
- Способность перемещаться под препятствиями (эстакады, мосты, путепроводы);
- Возможность телескопирования стрелы с грузом.

ТРАНСПОРТНЫЕ ГАБАРИТЫ РДК-50Т

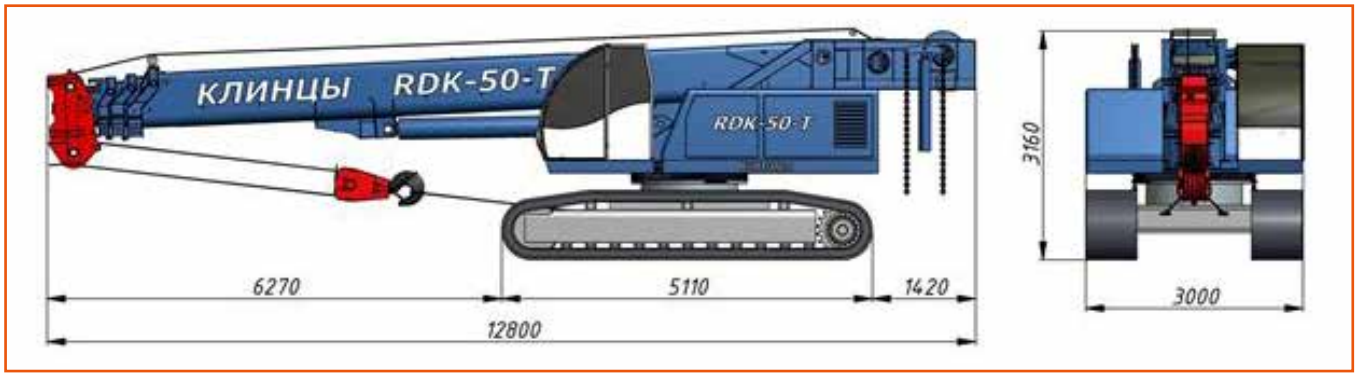

В транспортном положении кран включает в себя поворотную платформу с узлами и агрегатами, гусеничное шасси, стрелу телескопическую длиной 10,4-31,0 м с установленным одиночным блоком и гуськом 9,0 м, крюковую подвеску г/п 50т.

Противовес 12т и крюковые подвески г/п 4,0т, 12,5т и 25,0т перевозятся отдельно.

ТЕХНИЧЕСКИЕ ХАРАКТЕРИСТИКИ РДК-50Т

Двигатель

Назначение.....привод гидронасосов;
Мощность..... 75 кВт (101 л.с.; 1800 об/мин);
Модель.....DeutzBF4M2012;
Крутящий момент.....390 Н·м (2300 об/мин);
Топливный бак.....300 л;

Гидравлическая система

Гидравлическая система крана выполнена по открытой схеме и служит для передачи механической энергии силовой установки к редуктору с аксиально-поршневыми нерегулируемыми насосами и, далее, к гидравлической аппаратуре рабочих органов крана. В конструкции гидравлической системы предусмотрены: возможность совмещения операций при работе крана; тонкая фильтрация рабочей жидкости; встроенная предохранительная, запорная и регулирующая аппаратура.

Рабочее давление (макс.).....250 бар;
Емкость гидробака.....600 л;

Механизм поворота

Состоит из следующих компонентов: шарикового опорно-поворотного устройства с наружным зубчатым венцом; нерегулируемый аксиально-поршневой мотор, приводящий в движение планетарный редуктор с ведущей шестерней; планетарный редуктор оснащен многодисковым нормально замкнутым гидроуправляемым тормозом.

Скорость вращения (макс.).....0,12-0,5 об/мин;

Лебедки

Основная и вспомогательная лебедки:

Тяговое усилие на канате.....50 кН;
Диаметр каната.....15 мм;
Диаметр барабана.....435 мм;
Скорость подъема груза.....0-40 м/мин;
Емкость барабана (1 слой).....45,3 м;
Длина каната……..200 м;

Поворотная часть

Поворотная часть состоит из рамы поворотной – жесткой сварной объемной конструкции, изготовленной из низколегированной стали. С ходовой частью поворотная часть соединяется через однорядное шариковое опорно-поворотное устройство. На раме поворотной монтируются:

- силовой агрегат- дизельный двигатель;
- механизм поворота;
- лебедки грузовые;
- заправочные емкости;
- противовесы;
- кабина с системой управления;

Ходовая часть

Ширина ходовой части (из транспортного в рабочее положение) изменяется гидравлически. Привод ходовой части осуществляется от аксиально-поршневого нерегулируемого гидромотора, приводящего в движение понижающий планетарный редуктор, оснащенный многодисковым нормально замкнутым тормозом. Натяжение гусеничной ленты осуществляется механическим способом.

Траки плоские, ширина.....700 мм;
Ширинав транспортном положении.....3000 мм;
Ширина в рабочем положении..... 4500 мм;
Скорость передвижения..... 1 км/ч;

Управление

Управление крановыми операциями - механическое (джойстики).

Изменение скорости выполнения крановых операций на лебедках осуществляется за счет изменения рабочего объема гидромотора (регулируемый гидромотор), в остальных случаях (нерегулируемый гидромотор) изменение скорости комбинированное – производится за счет изменения частоты вращения коленчатого вала дизельного двигателя (нажатие педали акселератора) или за счет дросселирования рабочей жидкости в каналах гидрораспределителя.



РДК-50Т

Гусеничный кран «Клинцы» с телескопической стрелой грузоподъемностью 50 тонн

ЭЛЕМЕНТЫ СТРЕЛОВОГО ОБОРУДОВАНИЯ

Гусек 9,0 м

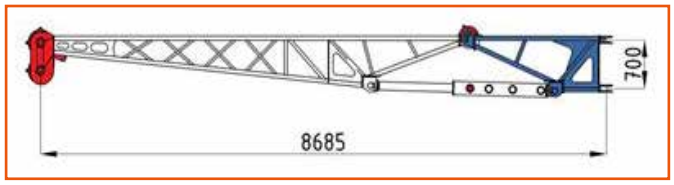

Масса……900 кг
Может быть установлен в 4-х положениях: 0°, 20°, 40° и 60°

Одиночный блок

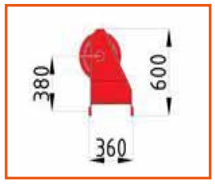

Масса……130 кг

Люлька



Масса……500 кг

Бур М-10

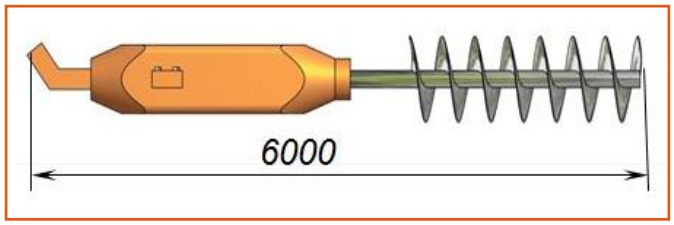

Масса……300 кг

Грузозахватные органы

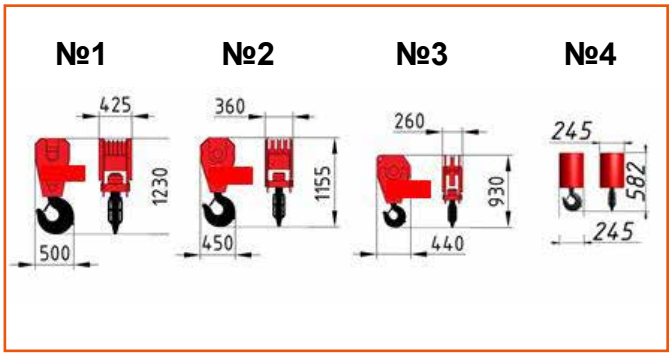

Крюковая обойма №1:

Грузоподъемность.....50 т
Кратность полиспаста.....4; 8; 12
Масса.....530 кг

Крюковая обойма №2:

Грузоподъемность.....25,0 т
Кратность полиспаста.....2; 4; 6
Масса.....300 кг

Крюковая обойма №3:

Грузоподъемность.....12,5 т
Кратность полиспаста.....2
Масса.....180 кг

Крюковая обойма №4:

Грузоподъемность.....4,0 т
Кратность полиспаста.....1
Масса.....50 кг

Противовес

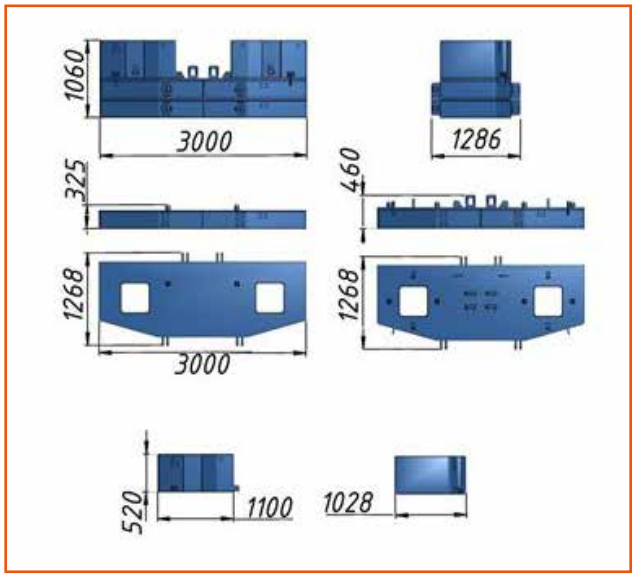

Противовес для всех рабочих исполнений крана имеет постоянную массу и состоит из основания и 2-х блоков.

Масса противовеса.....11,9 т
Масса плиты (1).....3,7 т
Масса плиты (2).....4,4 т
Масса плиты (3).....1,9 т

Дополнительные противовесы

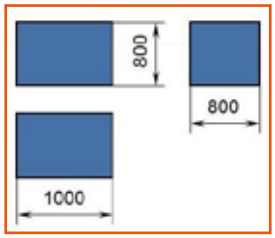

2 противовеса устанавливаются на гусеничные хода для увеличения устойчивости крана.

ГРУЗОВЫСОТНЫЕ ХАРАКТЕРИСТИКИ РДК-50Т основного подъема:
уклон площадки ±0,5°, зона работы 360°, противовес 12 т.

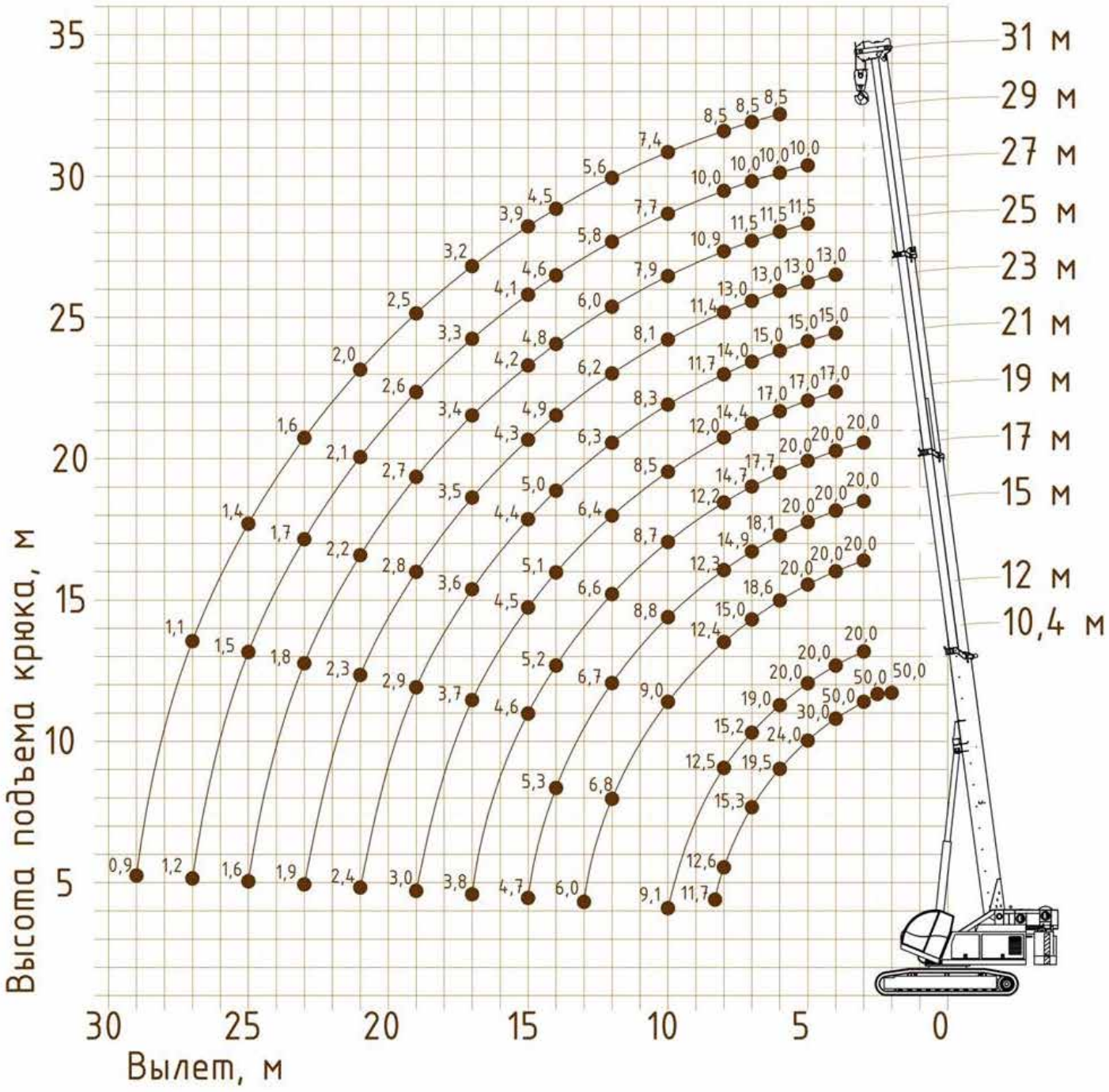

WWW.AVTOCRANE.RU

Сервисные центры по всей России и в СНГ

ДЛЯ УДОБСТВА НАШИХ КЛИЕНТОВ мы оказываем техническую поддержку изготовленной нами техники на протяжении всего срока ее службы. Полный перечень сервисных услуг включает в себя мероприятия по предпродажной подготовке кранов, техническому и гарантийному их обслуживанию в течение гарантийного срока, а также, по желанию клиента, и в послегарантийный период.

У нашего предприятия, среди всех производителей автокранов в России,— самая широкая сеть сервисных центров. Их более 90, в разных регионах России, вКазахстане, Белоруссии и Украине

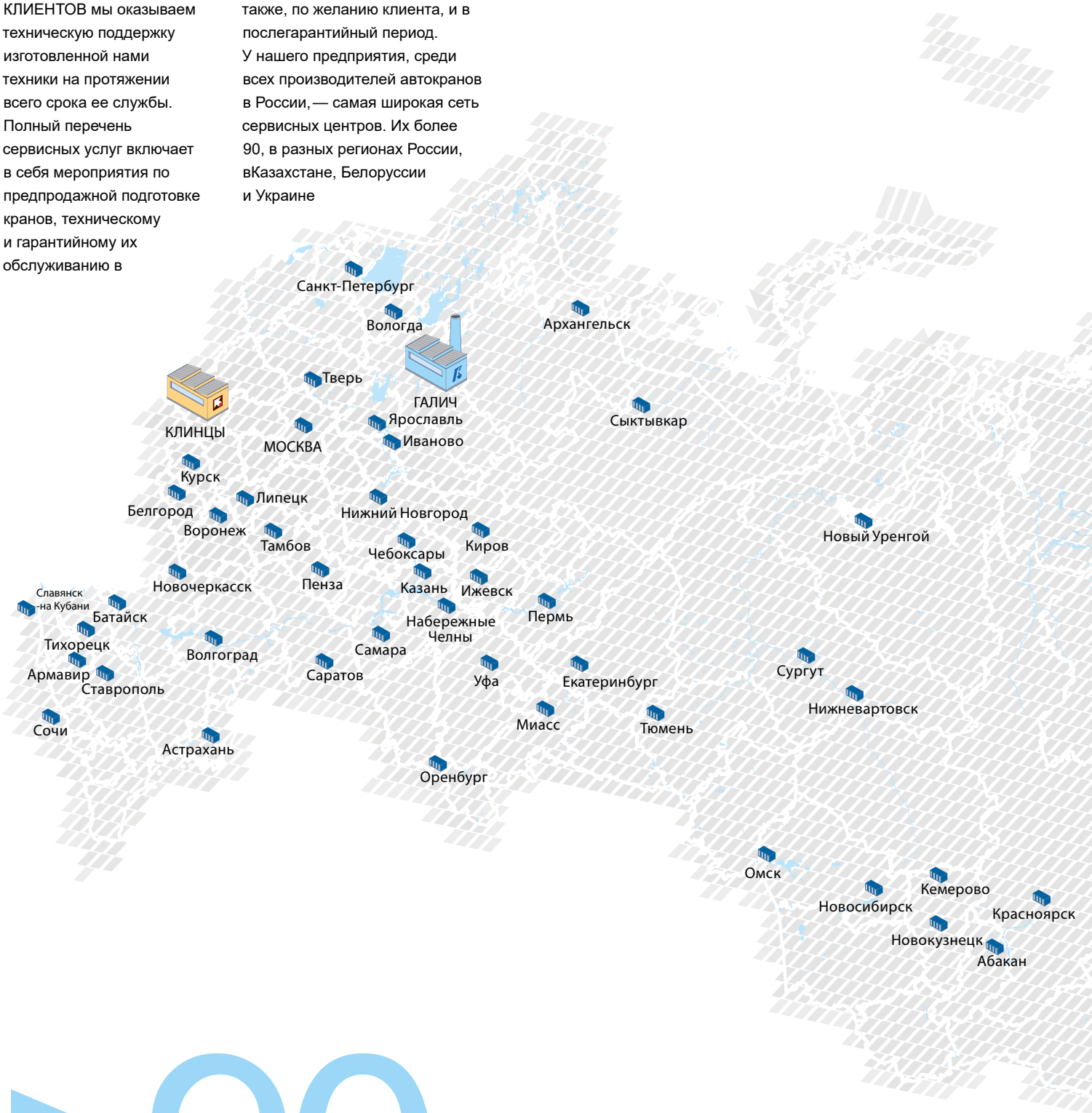

>90

СЕРВИСНЫХ ЦЕНТРОВ

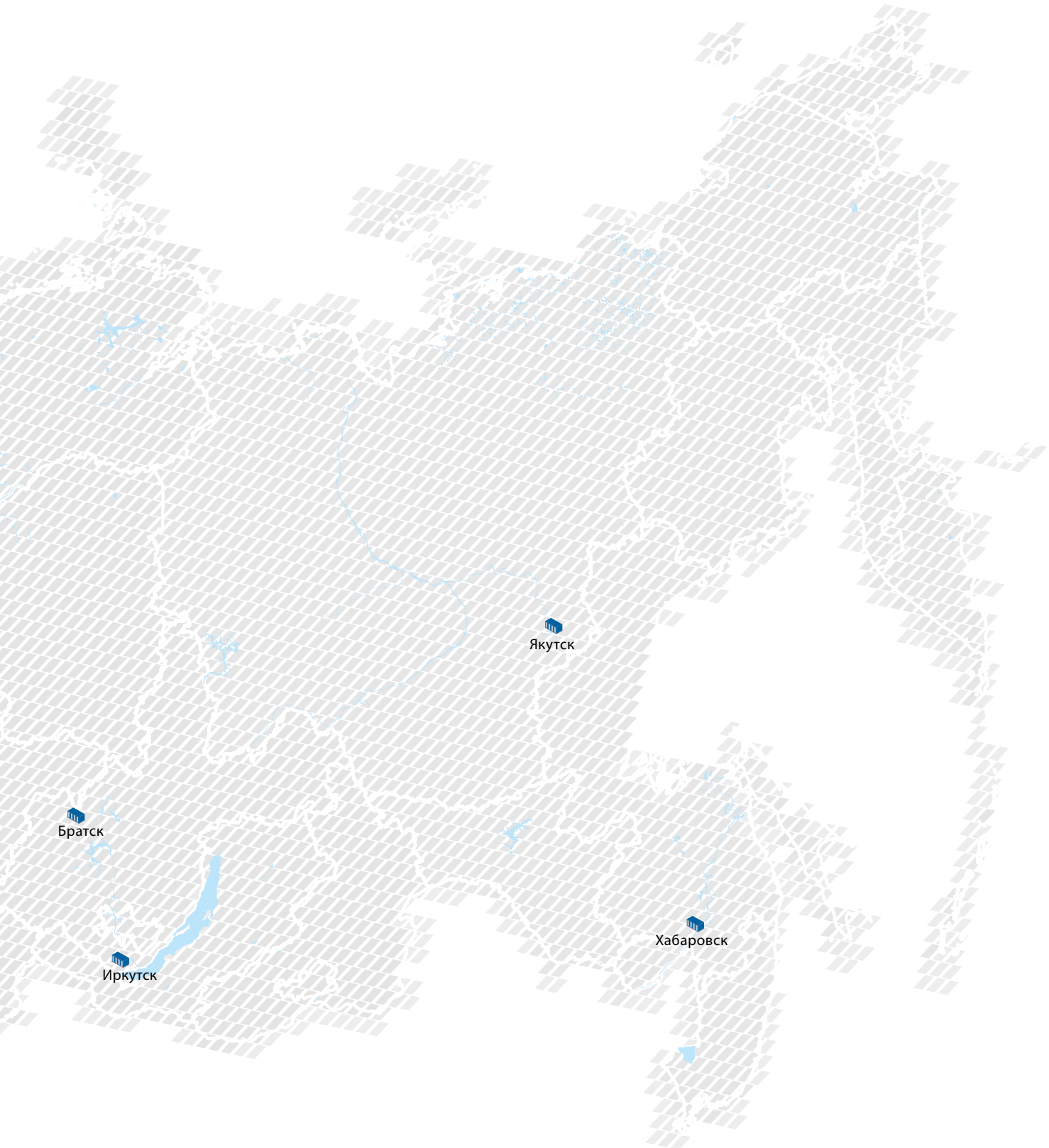
Якутск
Братск
Иркутск
Хабаровск

КУДЕСНИК

ООО «Кудесник»

тел.: (495) 916 34 80
факс: (495) 232 66 24
sale@avtocrane.ru

www.avtocrane.ru
www.16t.ru
www.20t.ru
www.25t.ru
www.32t.ru
www.40t.ru
www.50t.ru
www.60t.ru
www.80t.ru
www.110t.ru
www.rdk36.ru

АО «Галичский автокрановый завод»

тел.: (49437) 4 16 02
факс: (49437) 4 23 57
sale@gakz.ru

www.gakz.ru
www.galichanin.ru

АО «Клинцовский автокрановый завод»

тел.: (48336) 4 24 25
факс: (48336) 4 46 19
op@oaokaz.ru

www.oaokaz.ru

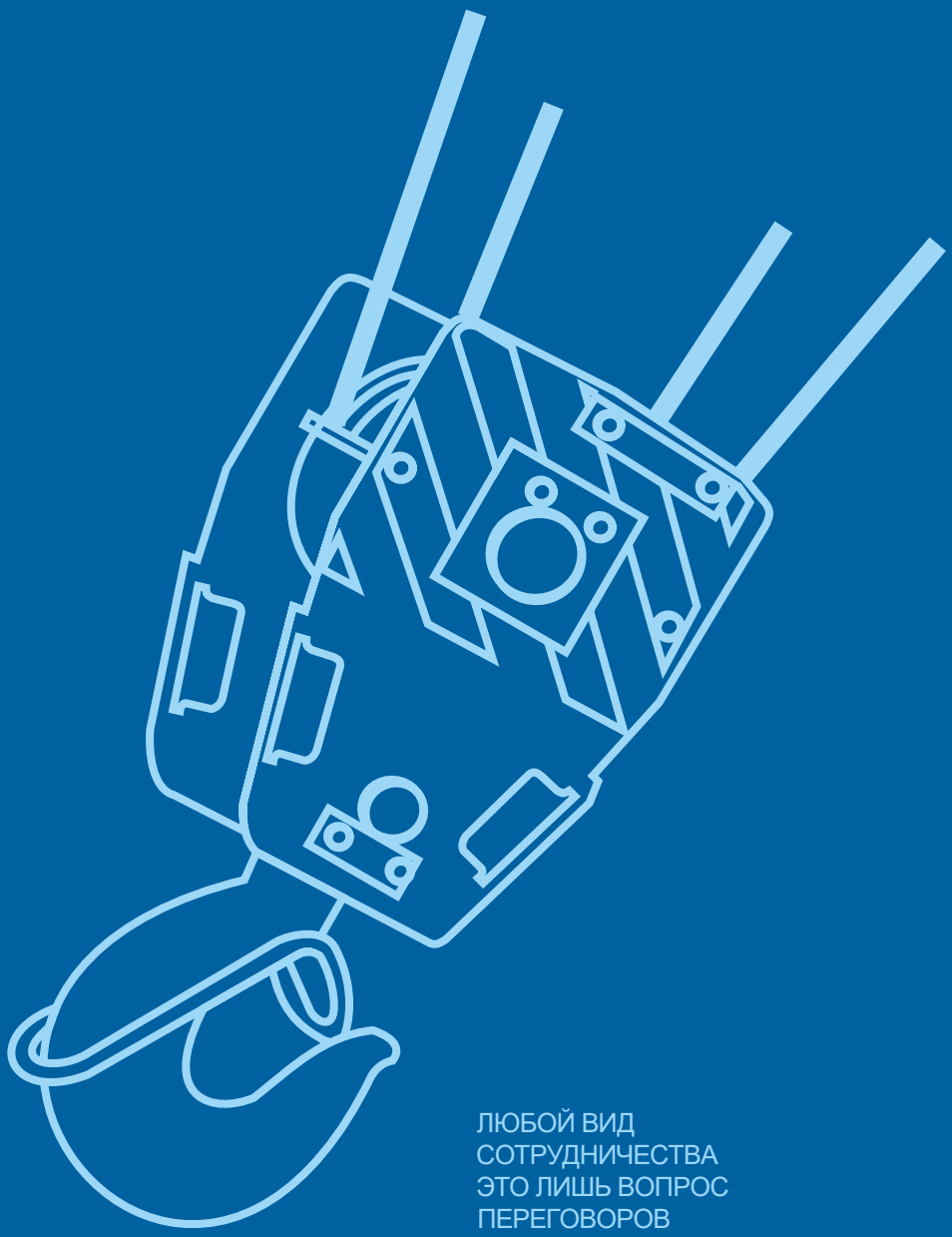

ЛЮБОЙ ВИД
СОТРУДНИЧЕСТВА
ЭТО ЛИШЬ ВОПРОС
ПЕРЕГОВОРОВ